ПРОТИВОПОЖАРНЫЙ КЛАПАН KZO-2

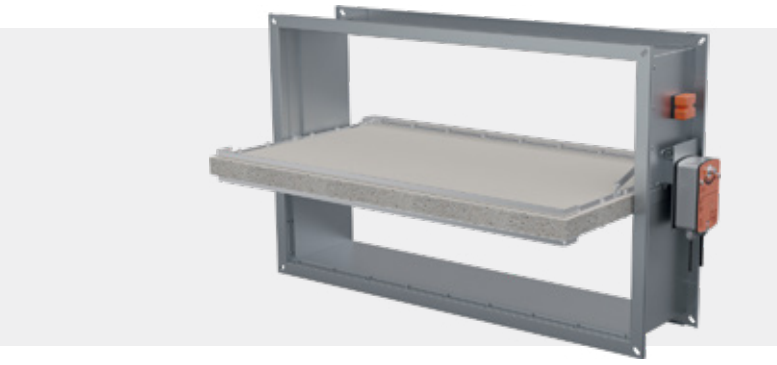

- Корпус клапана изготавливается из оцинкованной стали;
- Заслонка из огнестойкого стекломагнезита;
- В зависимости от предела огнестойкости применяется заслонка разной толщины;
- По периметру заслонки термоактивный уплотнитель, который расширяется под действием высоких температур, обеспечивая герметичность клапана;
- Приводы устанавливаются снаружи корпуса.

Противопожарные клапаны KZO-2 НО препятствуют распространению огня и дымовых газов по воздуховодам в системах общеобменной вентиляции, а KZO-2 НЗ обеспечивают отвод продуктов горения и подвод свежего воздуха в системах противодымной вентиляции и подпора воздуха.

ХАРАКТЕРИСТИКИ ПРИВОДОВ

Тип привода		Электромагнитный	Электромеханический
Принцип срабатывания привода		подача напряжения на электромагнит или разрыв цепи ТЗ в НО клапане	отключение питающего напряжения или срабатывание ТРУ в НО клапане
Способ перевода заслонки	в рабочее положение	▪ Автоматический по сигналу пожарной автоматики или от ТЗ в НО клапане; ▪ Дистанционный с пульта управления; ▪ Вручную от кнопки на клеммной коробке.	▪ Автоматический по сигналу пожарной автоматики или от ТРУ в НО клапане; ▪ Дистанционный с пульта управления ▪ Вручную от кнопки на ТРУ.
	в исходное положение	вручную	дистанционный с пульта управления
Механизм перевода заслонки	в рабочее положение	возвратная пружина	возвратная пружина
	в исходное положение	–	сервопривод
Время поворота заслонки	в рабочее положение	2 сек	70 с
	в исходное положение	–	20 с
Питание привода		=12В, =24В, ~220В	=24В, ~24В, ~220В
Потребляемая мощность привода		100-220 Вт	5 Вт
Степень защиты привода		IP 10 (УХЛ 4)	IP 54

KZO-2 - 60 - 600x350 - 0 - S 220 - T

- KZO-2 — Обозначение клапана
- 60 — Предел огнестойкости (60-60 мин., 90-90 мин., 120-120 мин.)
- 600x350 — Типоразмер клапана (АхБ, мм)
- 0 — Функциональное назначение (О - нормально открытый, Z - нормально закрытый)
- S — Тип привода (M - электромагнитный, S - электромеханический)
- 220 — Питание привода (24-24 В, 220-220 В)
- T — Наличие ТЗ или ТРУ (Т - присутствует, Х - отсутствует)

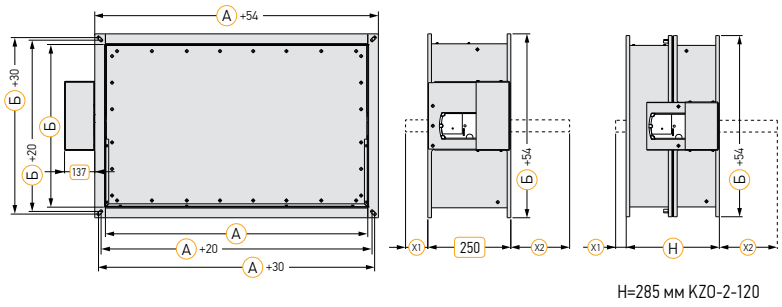

H=285 мм KZO-2-120

ВЫЛЕТ ЗАСЛОНКИ КЛАПАНОВ KZO-2-60, KZO-2-90 И KZO-2-120 ЗА ГАБАРИТ КОРПУСА, ММ

Вылет	Размер Б, мм																			
	100	150	200	250	300	350	400	450	500	550	600	650	700	750	800	850	900	950	1000
X1	нет	нет	нет	нет	нет	нет	нет	11,5	36,5	61,5	86,5	111,5	136,5	161,5	186,5	211,5	236,5	261,5	286,5
X2	нет	18,5	43,5	68,5	93,5	118,5	143,5	168,5	193,5	218,5	243,5	268,5	293,5	318,5	343,5	368,5	393,5	418,5	443,5

ПЛОЩАДЬ ЖИВОГО СЕЧЕНИЯ КЛАПАНОВ KZO-2-60, М²

Размер Б, мм

Размер А, мм	100	150	200	250	300	350	400	450	500	550	600	650	700	750	800	850	900	950	1000	1050	1100	1150	1200	1250	1300	1350	1400	1450	1500	1550	1600	1650	1700	1750	1800	1850	1900	1950
2000	0,119	0,219	0,318	0,418	0,517	0,617	0,716	0,816	0,915	1,015	1,114	1,214	1,313	1,413	1,512	1,612	1,711	1,811	1,910	2,010	2,109	2,209	2,308	2,408	2,507	2,607	2,706	2,806	2,905	3,005	3,104	3,204	3,303	3,403	3,502	3,602	3,701	3,801
1950	0,116	0,213	0,310	0,407	0,504	0,601	0,698	0,795	0,892	0,989	1,086	1,183	1,280	1,377	1,474	1,571	1,668	1,765	1,862	1,959	2,056	2,153	2,250	2,347	2,444	2,541	2,638	2,735	2,832	2,929	3,026	3,123	3,220	3,317	3,414	3,511	3,608	3,705
1900	0,113	0,208	0,302	0,397	0,491	0,586	0,680	0,775	0,869	0,964	1,058	1,153	1,247	1,342	1,436	1,531	1,625	1,720	1,814	1,909	2,003	2,098	2,192	2,287	2,381	2,476	2,570	2,665	2,759	2,854	2,948	3,043	3,137	3,232	3,326	3,421		
1850	0,110	0,202	0,294	0,386	0,478	0,570	0,662	0,754	0,846	0,938	1,030	1,122	1,214	1,306	1,398	1,490	1,582	1,674	1,766	1,858	1,950	2,042	2,134	2,226	2,318	2,410	2,502	2,594	2,686	2,778	2,870	2,962	3,054	3,146	3,238	3,330		
1800	0,107	0,197	0,286	0,376	0,465	0,555	0,644	0,734	0,823	0,913	1,002	1,092	1,181	1,271	1,360	1,450	1,539	1,629	1,718	1,808	1,897	1,987	2,076	2,166	2,255	2,345	2,434	2,524	2,613	2,703	2,792	2,882	2,971	3,061				
1750	0,104	0,191	0,278	0,365	0,452	0,539	0,626	0,713	0,800	0,887	0,974	1,061	1,148	1,235	1,322	1,409	1,496	1,583	1,670	1,757	1,844	1,931	2,018	2,105	2,192	2,279	2,366	2,453	2,540	2,627	2,714	2,801	2,888	2,975				
1700	0,101	0,186	0,270	0,355	0,439	0,524	0,608	0,693	0,777	0,862	0,946	1,031	1,115	1,200	1,284	1,369	1,453	1,538	1,622	1,707	1,791	1,876	1,960	2,045	2,129	2,214	2,298	2,383	2,467	2,552	2,636	2,721						
1650	0,098	0,180	0,262	0,344	0,426	0,508	0,590	0,672	0,754	0,836	0,918	1,000	1,082	1,164	1,246	1,328	1,410	1,492	1,574	1,656	1,738	1,820	1,902	1,984	2,066	2,148	2,230	2,312	2,394	2,476	2,558	2,640						
1600	0,095	0,175	0,254	0,334	0,413	0,493	0,572	0,652	0,731	0,811	0,890	0,970	1,049	1,129	1,208	1,288	1,367	1,447	1,526	1,606	1,685	1,765	1,844	1,924	2,003	2,083	2,162	2,242	2,321	2,401								
1550	0,092	0,169	0,246	0,323	0,400	0,477	0,554	0,631	0,708	0,785	0,862	0,939	1,016	1,093	1,170	1,247	1,324	1,401	1,478	1,555	1,632	1,709	1,786	1,863	1,940	2,017	2,094	2,171	2,248	2,325								
1500	0,089	0,164	0,238	0,313	0,387	0,462	0,536	0,611	0,685	0,760	0,834	0,909	0,983	1,058	1,132	1,207	1,281	1,356	1,430	1,505	1,579	1,654	1,728	1,803	1,877	1,952	2,026	2,101	2,175									
1450	0,086	0,158	0,230	0,302	0,374	0,446	0,518	0,590	0,662	0,734	0,806	0,878	0,950	1,022	1,094	1,166	1,238	1,310	1,382	1,454	1,526	1,598	1,670	1,742	1,814	1,886	1,958	2,030										
1400	0,083	0,153	0,222	0,292	0,361	0,431	0,500	0,570	0,639	0,709	0,778	0,848	0,917	0,987	1,056	1,126	1,195	1,265	1,334	1,404	1,473	1,543	1,612	1,682	1,751	1,821	1,890											
1350	0,080	0,147	0,214	0,281	0,348	0,415	0,482	0,549	0,616	0,683	0,750	0,817	0,884	0,951	1,018	1,085	1,152	1,219	1,286	1,353	1,420	1,487	1,554	1,621	1,688	1,755												
1300	0,077	0,142	0,206	0,271	0,335	0,400	0,464	0,529	0,593	0,658	0,722	0,787	0,851	0,916	0,980	1,045	1,109	1,174	1,238	1,303	1,367	1,432	1,496	1,561	1,625													
1250	0,074	0,136	0,198	0,260	0,322	0,384	0,446	0,508	0,570	0,632	0,694	0,756	0,818	0,880	0,942	1,004	1,066	1,128	1,190	1,252	1,314	1,376	1,438	1,500														
1200	0,071	0,131	0,190	0,250	0,309	0,369	0,428	0,488	0,547	0,607	0,666	0,726	0,785	0,845	0,904	0,964	1,023	1,083	1,142	1,202	1,261	1,321	1,380															
1150	0,068	0,125	0,182	0,239	0,296	0,353	0,410	0,467	0,524	0,581	0,638	0,695	0,752	0,809	0,866	0,923	0,980	1,037	1,094	1,151	1,208	1,265																
1100	0,065	0,120	0,174	0,229	0,283	0,338	0,392	0,447	0,501	0,556	0,610	0,665	0,719	0,774	0,828	0,883	0,937	0,992	1,046	1,101	1,155																	
1050	0,062	0,114	0,166	0,218	0,270	0,322	0,374	0,426	0,478	0,530	0,582	0,634	0,686	0,738	0,790	0,842	0,894	0,946	0,998	1,050																		
1000	0,059	0,109	0,158	0,208	0,257	0,307	0,356	0,406	0,455	0,505	0,554	0,604	0,653	0,703	0,752	0,802	0,851	0,901	0,950																			
950	0,056	0,103	0,150	0,197	0,244	0,291	0,338	0,385	0,432	0,479	0,526	0,573	0,620	0,667	0,714	0,761	0,808	0,855																				
900	0,053	0,098	0,142	0,187	0,231	0,276	0,320	0,365	0,409	0,454	0,498	0,543	0,587	0,632	0,676	0,721	0,765																					
850	0,050	0,092	0,134	0,176	0,218	0,260	0,302	0,344	0,386	0,428	0,470	0,512	0,554	0,596	0,638	0,680																						
800	0,047	0,087	0,126	0,166	0,205	0,245	0,284	0,324	0,363	0,403	0,442	0,482	0,521	0,561	0,600																							
750	0,044	0,081	0,118	0,155	0,192	0,229	0,266	0,303	0,340	0,377	0,414	0,451	0,488	0,525																								
700	0,041	0,076	0,110	0,145	0,179	0,214	0,248	0,283	0,317	0,352	0,386	0,421	0,455																									
650	0,038	0,070	0,102	0,134	0,166	0,198	0,230	0,262	0,294	0,326	0,358	0,390																										
600	0,035	0,065	0,094	0,124	0,153	0,183	0,212	0,242	0,271	0,301	0,330																											
550	0,032	0,059	0,086	0,113	0,140	0,167	0,194	0,221	0,248	0,275																												
500	0,029	0,054	0,078	0,103	0,127	0,152	0,176	0,201	0,225																													
450	0,026	0,048	0,070	0,092	0,114	0,136	0,158	0,180																														
400	0,023	0,043	0,062	0,082	0,101	0,121	0,140																															
350	0,020	0,037	0,054	0,071	0,088	0,105																																
300	0,017	0,032	0,046	0,061	0,075																																	
250	0,014	0,026	0,038	0,050																																		
200	0,011	0,021	0,030																																			
150	0,008	0,015																																				
100	0,005																																					

Одинарный клапан

Кассета из 2-х корпусов, соединенных по короткой стороне

Кассета из 3-х корпусов, соединенных по длинной стороне

Кассета из 2-х корпусов, соединенных по длинной стороне

Кассета из 4-х корпусов

ПЛОЩАДЬ ЖИВОГО СЕЧЕНИЯ КЛАПАНОВ KZO-2-90 И KZO-2-120, М²

Размер Б, мм

Размер А, мм	100	150	200	250	300	350	400	450	500	550	600	650	700	750	800	850	900	950	1000	1050	1100	1150	1200	1250	1300	1350	1400	1450	1500	1550	1600	1650	1700	1750	1800	1850	1900	1950
100	0,005	0,007	0,010	0,012	0,015	0,017	0,020	0,022	0,025	0,027	0,030	0,032	0,035	0,037	0,040	0,042	0,045	0,047	0,050	0,052	0,055	0,057	0,060	0,062	0,065	0,067	0,070	0,072	0,075	0,077	0,080	0,082	0,085	0,087	0,090	0,092	0,095	0,097	0,100
150		0,014	0,019	0,024	0,029	0,034	0,039	0,044	0,049	0,054	0,059	0,064	0,069	0,074	0,079	0,084	0,089	0,094	0,099	0,104	0,109	0,114	0,119	0,124	0,129	0,134	0,139	0,144	0,149	0,154	0,164	0,169	0,174	0,179	0,184	0,189	0,194	0,199
200			0,029	0,002	0,044	0,051	0,059	0,066	0,074	0,081	0,089	0,096	0,104	0,111	0,119	0,126	0,134	0,141	0,149	0,156	0,164	0,171	0,179	0,186	0,194	0,201	0,209	0,216	0,224	0,231	0,246	0,254	0,261	0,269	0,276	0,284	0,291	0,299
250				0,048	0,058	0,068	0,078	0,088	0,098	0,108	0,118	0,128	0,138	0,148	0,158	0,168	0,178	0,188	0,198	0,208	0,218	0,228	0,238	0,248	0,258	0,268	0,278	0,288	0,298	0,308	0,328	0,338	0,348	0,358	0,368	0,378	0,388	0,398
300					0,073	0,085	0,098	0,110	0,123	0,135	0,148	0,160	0,173	0,185	0,198	0,210	0,223	0,235	0,248	0,260	0,273	0,285	0,298	0,310	0,323	0,335	0,348	0,360	0,373	0,385	0,410	0,423	0,435	0,448	0,460	0,473	0,485	0,498
350						0,102	0,117	0,132	0,147	0,162	0,177	0,192	0,207	0,222	0,237	0,252	0,267	0,282	0,297	0,312	0,327	0,342	0,357	0,372	0,387	0,402	0,417	0,432	0,447	0,462	0,492	0,507	0,522	0,537	0,552	0,567	0,582	0,597
400							0,137	0,154	0,172	0,189	0,207	0,224	0,242	0,259	0,277	0,294	0,312	0,329	0,347	0,364	0,382	0,399	0,417	0,434	0,452	0,469	0,487	0,504	0,522	0,539	0,557	0,592	0,609	0,627	0,644	0,662	0,679	0,697
450								0,176	0,196	0,216	0,236	0,256	0,276	0,296	0,316	0,336	0,356	0,376	0,396	0,416	0,436	0,456	0,476	0,496	0,516	0,536	0,556	0,576	0,596	0,616	0,656	0,676	0,696	0,716	0,736	0,756	0,776	0,796
500									0,221	0,243	0,266	0,288	0,311	0,333	0,356	0,378	0,401	0,423	0,446	0,468	0,491	0,513	0,536	0,558	0,581	0,603	0,626	0,648	0,671	0,693	0,738	0,761	0,783	0,806	0,828	0,851	0,873	0,896
550										0,270	0,295	0,320	0,345	0,370	0,395	0,420	0,445	0,470	0,495	0,520	0,545	0,570	0,595	0,620	0,645	0,670	0,695	0,720	0,745	0,770	0,820	0,845	0,870	0,895	0,920	0,945	0,970	0,995
600											0,325	0,352	0,380	0,407	0,435	0,462	0,490	0,517	0,545	0,572	0,600	0,627	0,655	0,682	0,710	0,737	0,765	0,792	0,820	0,847	0,902	0,930	0,957	0,985	1,012	1,040	1,067	1,095
650												0,384	0,414	0,444	0,474	0,504	0,534	0,564	0,624	0,654	0,684	0,714	0,774	0,744	0,774	0,804	0,834	0,864	0,894	0,924	0,984	1,014	1,044	1,074	1,104	1,134	1,164	1,194
700													0,449	0,481	0,514	0,546	0,579	0,611	0,644	0,676	0,709	0,741	0,774	0,806	0,839	0,871	0,904	0,936	0,969	1,001	1,066	1,099	1,131	1,164	1,196	1,229	1,261	1,294
750														0,518	0,553	0,588	0,623	0,658	0,693	0,728	0,763	0,798	0,833	0,868	0,903	0,938	0,973	1,008	1,043	1,078	1,148	1,183	1,218	1,253	1,288	1,323	1,358	1,393
800															0,593	0,630	0,668	0,705	0,743	0,780	0,818	0,855	0,893	0,930	0,968	1,005	1,043	1,080	1,118	1,155	1,230	1,268	1,305	1,343	1,380	1,418	1,455	1,493
850																0,672	0,712	0,752	0,792	0,832	0,872	0,912	0,952	0,992	1,032	1,072	1,112	1,152	1,192	1,232	1,312	1,352	1,392	1,432	1,472	1,512	1,552	1,592
900																	0,757	0,799	0,842	0,884	0,927	0,969	1,012	1,054	1,097	1,139	1,182	1,224	1,267	1,309	1,394	1,437	1,479	1,522	1,564	1,607	1,649	1,692
950																		0,846	0,891	0,936	0,981	1,026	1,071	1,116	1,161	1,206	1,251	1,296	1,341	1,386	1,476	1,521	1,566	1,611	1,656	1,701	1,746	1,791
1000																			0,941	0,988	1,036	1,083	1,131	1,178	1,226	1,273	1,321	1,368	1,416	1,463	1,558	1,606	1,653	1,701	1,748	1,796	1,843	1,891
1050																				1,040	1,090	1,140	1,190	1,240	1,290	1,340	1,390	1,440	1,490	1,540	1,640	1,690	1,740	1,790	1,840	1,890	1,940	1,990
1100																					1,145	1,197	1,250	1,302	1,355	1,407	1,460	1,512	1,565	1,617	1,722	1,775	1,827	1,880	1,932	1,985	2,037	2,090
1150																						1,254	1,309	1,364	1,419	1,474	1,529	1,584	1,639	1,694	1,804	1,859	1,914	1,969	2,024	2,079	2,134	2,189
1200																							1,369	1,426	1,484	1,541	1,599	1,656	1,714	1,771	1,886	1,944	2,001	2,059	2,116	2,174	2,231	2,289
1250																								1,488	1,548	1,608	1,668	1,728	1,788	1,848	1,968	2,028	2,088	2,148	2,208	2,268	2,328	2,388
1300																									1,613	1,675	1,738	1,800	1,863	1,925	2,050	2,113	2,175	2,238	2,300	2,363	2,425	2,488
1350																										1,742	1,807	1,872	1,937	2,002	2,132	2,197	2,262	2,327	2,392	2,457	2,522	2,587
1400																											1,877	1,944	2,012	2,079	2,214	2,282	2,349	2,417	2,484	2,552	2,619	2,687
1450																												2,016	2,086	2,156	2,296	2,366	2,436	2,506	2,576	2,646	2,716	2,786
1500																													2,161	2,233	2,378	2,451	2,523	2,596	2,668	2,741	2,813	2,886
1550																														2,310	2,460	2,535	2,610	2,685	2,760	2,835	2,910	2,985
1600																															2,542	2,620	2,697	2,775	2,852	2,930	3,007	3,085
1650																															2,624	2,704	2,784	2,864	2,944	3,024	3,104	3,184
1700																																	2,871	2,954	3,036	3,119	3,201	3,284
1750																																	2,958	3,043	3,128	3,213	3,298	3,383
1800																																			3,220	3,308	3,395	3,483
1850																																			3,312	3,402	3,492	3,582
1900																																					3,589	3,682
1950																																						3,686

Одинарный клапан

Кассета из 2-х корпусов, соединенных по короткой стороне

Кассета из 3-х корпусов, соединенных по длинной стороне

Кассета из 2-х корпусов, соединенных по длинной стороне

Кассета из 4-х корпусов

МАССА КЛАПАНОВ KZO-2-60

Размер А, мм

Размер Б, мм	100	150	200	250	300	350	400	450	500	550	600	650	700	750	800	850	900	950	1000	1050	1100	1150	1200	1250	1300	1350	1400	1450	1500	1550	1600	1650	1700	1750	1800	1850	1900	1950	2000
100	2,5	2,5	2,5	2,5	2,5	2,5	2,5	2,5	2,5	2,5	2,5	2,5	2,5	2,5	2,5	2,5	2,5	2,5	2,5	2,5	2,5	2,5	2,5	2,5	2,5	2,5	2,5	2,5	2,5	5,1	5,1	5,1	5,1	5,1	5,1	5,1	5,1	5,1	5,1
150		3,0	3,0	3,0	3,0	3,0	3,0	3,0	3,0	3,0	3,0	3,0	3,0	3,0	3,0	3,0	3,0	3,0	3,0	3,0	3,0	3,0	3,0	3,0	3,0	3,0	3,0	3,0	3,0	6,0	6,0	6,0	6,0	6,0	6,0	6,0	6,0	6,0	6,0
200			3,5	3,5	3,5	3,5	3,5	3,5	3,5	3,5	3,5	3,5	3,5	3,5	3,5	3,5	3,5	3,5	3,5	3,5	3,5	3,5	3,5	3,5	3,5	3,5	3,5	3,5	3,5	6,9	6,9	6,9	6,9	6,9	6,9	6,9	6,9	6,9	6,9
250				3,9	3,9	3,9	3,9	3,9	3,9	3,9	3,9	3,9	3,9	3,9	3,9	3,9	3,9	3,9	3,9	3,9	3,9	3,9	3,9	3,9	3,9	3,9	3,9	3,9	3,9	7,9	7,9	7,9	7,9	7,9	7,9	7,9	7,9	7,9	7,9
300					4,4	4,4	4,4	4,4	4,4	4,4	4,4	4,4	4,4	4,4	4,4	4,4	4,4	4,4	4,4	4,4	4,4	4,4	4,4	4,4	4,4	4,4	4,4	4,4	4,4	8,8	8,8	8,8	8,8	8,8	8,8	8,8	8,8	8,8	8,8
350						4,9	4,9	4,9	4,9	4,9	4,9	4,9	4,9	4,9	4,9	4,9	4,9	4,9	4,9	4,9	4,9	4,9	4,9	4,9	4,9	4,9	4,9	4,9	4,9	9,8	9,8	9,8	9,8	9,8	9,8	9,8	9,8	9,8	9,8
400							5,3	5,3	5,3	5,3	5,3	5,3	5,3	5,3	5,3	5,3	5,3	5,3	5,3	5,3	5,3	5,3	5,3	5,3	5,3	5,3	5,3	5,3	5,3	10,7	10,7	10,7	10,7	10,7	10,7	10,7	10,7	10,7	10,7
450								5,8	5,8	5,8	5,8	5,8	5,8	5,8	5,8	5,8	5,8	5,8	5,8	5,8	5,8	5,8	5,8	5,8	5,8	5,8	5,8	5,8	5,8	11,6	11,6	11,6	11,6	11,6	11,6	11,6	11,6	11,6	11,6
500									6,3	6,3	6,3	6,3	6,3	6,3	6,3	6,3	6,3	6,3	6,3	6,3	6,3	6,3	6,3	6,3	6,3	6,3	6,3	6,3	6,3	12,6	12,6	12,6	12,6	12,6	12,6	12,6	12,6	12,6	12,6
550										6,7	6,7	6,7	6,7	6,7	6,7	6,7	6,7	6,7	6,7	6,7	6,7	6,7	6,7	6,7	6,7	6,7	6,7	6,7	6,7	13,5	13,5	13,5	13,5	13,5	13,5	13,5	13,5	13,5	13,5
600											7,2	7,2	7,2	7,2	7,2	7,2	7,2	7,2	7,2	7,2	7,2	7,2	7,2	7,2	7,2	7,2	7,2	7,2	7,2	14,4	14,4	14,4	14,4	14,4	14,4	14,4	14,4	14,4	14,4
650												7,7	7,7	7,7	7,7	7,7	7,7	7,7	7,7	7,7	7,7	7,7	7,7	7,7	7,7	7,7	7,7	7,7	7,7	15,4	15,4	15,4	15,4	15,4	15,4	15,4	15,4	15,4	15,4
700													8,2	8,2	8,2	8,2	8,2	8,2	8,2	8,2	8,2	8,2	8,2	8,2	8,2	8,2	8,2	8,2	16,3	16,3	16,3	16,3	16,3	16,3	16,3	16,3	16,3	16,3	16,3
750														8,6	8,6	8,6	8,6	8,6	8,6	8,6	8,6	8,6	8,6	8,6	8,6	8,6	8,8	8,8	8,8	17,2	17,2	17,2	17,2	17,2	17,2	17,2	17,2	17,2	17,2
800															9,1	9,1	9,1	9,1	9,1	9,1	9,1	9,1	9,1	9,1	9,1	9,3	9,3	9,3	9,3	18,6	18,6	18,2	18,2	18,2	18,2	18,2	18,2	18,2	18,2
850																9,6	9,6	9,6	9,6	9,6	9,6	9,6	9,6	9,8	9,8	9,8	9,8	9,8	9,8	19,5	19,5	19,5	19,5	19,1	19,1	19,1	19,1	19,1	19,1
900																	10,0	10,0	10,0	10,0	10,0	10,0	10,2	10,2	10,2	10,2	10,2	10,2	10,2	20,4	20,4	20,4	20,4	20,4	20,4	20,0	20,0	20,0	20,0
950																		10,5	10,5	10,5	10,7	10,7	10,7	10,7	10,7	10,7	10,7	10,7	10,7	21,4	21,4	21,4	21,4	21,4	21,4	21,4	21,4	21,0	21,0
1000																			11,0	11,2	11,2	11,2	11,2	11,2	11,2	11,2	11,2	11,2	11,2	22,3	22,3	22,3	22,3	22,3	22,3	22,3	22,3	22,3	22,3
1050																				11,6	11,6	11,6	11,6	11,6	11,6	11,6	11,6	11,6	11,6	23,2	23,2	23,2	23,2	23,2	23,2	23,2	23,2	23,2	23,2
1100																					12,1	12,1	12,1	12,1	12,1	12,1	12,1	12,1	12,1	24,2	24,2	24,2	24,2	24,2	24,2	24,2	24,2	24,2	24,2
1150																						12,6	12,6	12,6	12,6	12,6	12,6	12,6	12,6	25,1	25,1	25,1	25,1	25,1	25,1	25,1	25,1	25,1	25,1
1200																							13,0	13,0	13,0	13,0	13,0	13,0	13,0	26,1	26,1	26,1	26,1	26,1	26,1	26,1	26,1	26,1	26,1
1250																								13,5	13,5	13,5	13,5	13,5	13,5	27,0	27,0	27,0	27,0	27,0	27,0	27,0	27,0	27,0	27,0
1300																									14,0	16,0	16,0	16,0	16,0	27,9	27,9	27,9	27,9	27,9	27,9	27,9	27,9	27,9	27,9
1350																										16,5	16,5	16,5	16,5	28,9	28,9	28,9	28,9	28,9	28,9	28,9	28,9	28,9	28,9
1400																											17,0	17,0	17,0	29,8	29,8	29,8	29,8	29,8	29,8	29,8	29,8	29,8	29,8
1450																												17,4	17,4	30,7	30,7	30,7	30,7	30,7	30,7	30,7	30,7	30,7	30,7
1500																													17,9	31,7	31,7	31,7	31,7	31,7	31,7	31,7	31,7	31,7	31,7
1550																														32,6	32,6	32,6	32,6	32,6	32,6	32,6	32,6	32,6	32,6
1600																																33,5	33,5	33,5	33,5	33,5	33,5	33,5	33,5
1650																																34,5	34,5	34,5	34,5	34,5	34,5	34,5	34,5
1700																																		35,4	35,4	35,4	35,4	35,4	35,4
1750																																		36,4	36,4	36,4	36,4	36,4	36,4
1800																																				37,3	37,3	37,3	37,3
1850																																				38,2	38,2	38,2	38,2
1900																																						39,2	39,2
1950																																						40,1	40,1

Одинарный клапан

Кассета из 2-х корпусов, соединенных по короткой стороне

Кассета из 3-х корпусов, соединенных по длинной стороне

Кассета из 2-х корпусов, соединенных по длинной стороне

Кассета из 4-х корпусов

МАССА КЛАПАНОВ KZO-2-90, KZO-2-120

Размер Б, мм

Размер А, мм	100	150	200	250	300	350	400	450	500	550	600	650	700	750	800	850	900	950	1000	1050	1100	1150	1200	1250	1300	1350	1400	1450	1500	1550	1600	1650	1700	1750	1800	1850	1900	1950
100	2,5																																					
150	2,5	2,5																																				
200	2,5	3,0	3,0																																			
250	2,5	3,0	3,5	3,9																																		
300	2,5	3,0	3,5	3,9	4,4																																	
350	2,5	3,0	3,5	3,9	4,4	4,9																																
400	2,5	3,0	3,5	3,9	4,4	4,9	5,3																															
450	2,5	3,0	3,5	3,9	4,4	4,9	5,3	5,8																														
500	2,5	3,0	3,5	3,9	4,4	4,9	5,3	5,8	6,3																													
550	2,5	3,0	3,5	3,9	4,4	4,9	5,3	5,8	6,3	6,7																												
600	2,5	3,0	3,5	3,9	4,4	4,9	5,3	5,8	6,3	6,7	7,2																											
650	2,5	3,0	3,5	3,9	4,4	4,9	5,3	5,8	6,3	6,7	7,2	7,7																										
700	2,5	3,0	3,5	3,9	4,4	4,9	5,3	5,8	6,3	6,7	7,2	7,7	8,2																									
750	2,5	3,0	3,5	3,9	4,4	4,9	5,3	5,8	6,3	6,7	7,2	7,7	8,2	8,6																								
800	2,5	3,0	3,5	3,9	4,4	4,9	5,3	5,8	6,3	6,7	7,2	7,7	8,2	8,6	9,1																							
850	2,5	3,0	3,5	3,9	4,4	4,9	5,3	5,8	6,3	6,7	7,2	7,7	8,2	8,6	9,1	9,6																						
900	2,5	3,0	3,5	3,9	4,4	4,9	5,3	5,8	6,3	6,7	7,2	7,7	8,2	8,6	9,1	9,6	10,0																					
950	2,5	3,0	3,5	3,9	4,4	4,9	5,3	5,8	6,3	6,7	7,2	7,7	8,2	8,6	9,1	9,6	10,0	10,5																				
1000	2,5	3,0	3,5	3,9	4,4	4,9	5,3	5,8	6,3	6,7	7,2	7,7	8,2	8,6	9,1	9,6	10,0	10,5	11,0																			
1050	2,5	3,0	3,5	3,9	4,4	4,9	5,3	5,8	6,3	6,7	7,2	7,7	8,2	8,6	9,1	9,6	10,0	10,5	11,2	11,6																		
1100	2,5	3,0	3,5	3,9	4,4	4,9	5,3	5,8	6,3	6,7	7,2	7,7	8,2	8,6	9,1	9,6	10,0	10,7	11,2	11,6	12,1																	
1150	2,5	3,0	3,5	3,9	4,4	4,9	5,3	5,8	6,3	6,7	7,2	7,7	8,2	8,6	9,1	9,6	10,0	10,7	11,2	11,6	12,1	12,6																
1200	2,5	3,0	3,5	3,9	4,4	4,9	5,3	5,8	6,3	6,7	7,2	7,7	8,2	8,6	9,1	9,6	10,2	10,7	11,2	11,6	12,1	12,6	13,0															
1250	2,5	3,0	3,5	3,9	4,4	4,9	5,3	5,8	6,3	6,7	7,2	7,7	8,2	8,6	9,1	9,8	10,2	10,7	11,2	11,6	12,1	12,6	13,0	13,5														
1300	2,5	3,0	3,5	3,9	4,4	4,9	5,3	5,8	6,3	6,7	7,2	7,7	8,2	8,6	9,1	9,8	10,2	10,7	11,2	11,6	12,1	12,6	13,0	13,5	14,0													
1350	2,5	3,0	3,5	3,9	4,4	4,9	5,3	5,8	6,3	6,7	7,2	7,7	8,2	8,6	9,3	9,8	10,2	10,7	11,2	11,6	12,1	12,6	13,0	13,5	16,0	16,5												
1400	2,5	3,0	3,5	3,9	4,4	4,9	5,3	5,8	6,3	6,7	7,2	7,7	8,2	8,8	9,3	9,8	10,2	10,7	11,2	11,6	12,1	12,6	13,0	13,5	16,0	16,5	17,0											
1450	2,5	3,0	3,5	3,9	4,4	4,9	5,3	5,8	6,3	6,7	7,2	7,7	8,2	8,8	9,3	9,8	10,2	10,7	11,2	11,6	12,1	12,6	13,0	13,5	16,0	16,5	17,0	17,4										
1500	2,5	3,0	3,5	3,9	4,4	4,9	5,3	5,8	6,3	6,7	7,2	7,7	16,3	8,8	9,3	9,8	10,2	10,7	11,2	11,6	12,1	12,6	13,0	13,5	16,0	16,5	17,0	17,4	17,9									
1550	5,1	6,0	6,9	7,9	8,8	9,8	10,7	11,6	12,6	13,5	14,4	15,4	16,3	17,2	18,6	19,5	20,4	21,4	22,3	23,2	24,2	25,1	26,1	27,0	27,9	28,9	29,8	30,7	31,7	32,6								
1600	5,1	6,0	6,9	7,9	8,8	9,8	10,7	11,6	12,6	13,5	14,4	15,4	16,3	17,2	18,6	19,5	20,4	21,4	22,3	23,2	24,2	25,1	26,1	27,0	27,9	28,9	29,8	30,7	31,7	32,6	33,5							
1650	5,1	6,0	6,9	7,9	8,8	9,8	10,7	11,6	12,6	13,5	14,4	15,4	16,3	17,2	18,2	19,5	20,4	21,4	22,3	23,2	24,2	25,1	26,1	27,0	27,9	28,9	29,8	30,7	31,7	32,6	33,5	34,5						
1700	5,1	6,0	6,9	7,9	8,8	9,8	10,7	11,6	12,6	13,5	14,4	15,4	16,3	17,2	18,2	19,5	20,4	21,4	22,3	23,2	24,2	25,1	26,1	27,0	27,9	28,9	29,8	30,7	31,7	32,6	33,5	34,5	35,4					
1750	5,1	6,0	6,9	7,9	8,8	9,8	10,7	11,6	12,6	13,5	14,4	15,4	16,3	17,2	18,2	19,1	20,4	21,4	22,3	23,2	24,2	25,1	26,1	27,0	27,9	28,9	29,8	30,7	31,7	32,6	33,5	34,5	35,4	36,4				
1800	5,1	6,0	6,9	7,9	8,8	9,8	10,7	11,6	12,6	13,5	14,4	15,4	16,3	17,2	18,2	19,1	20,4	21,4	22,3	23,2	24,2	25,1	26,1	27,0	27,9	28,9	29,8	30,7	31,7	32,6	33,5	34,5	35,4	36,4				
1850	5,1	6,0	6,9	7,9	8,8	9,8	10,7	11,6	12,6	13,5	14,4	15,4	16,3	17,2	18,2	19,1	20,0	21,4	22,3	23,2	24,2	25,1	26,1	27,0	27,9	28,9	29,8	30,7	31,7	32,6	33,5	34,5	35,4	36,4	37,3			
1900	5,1	6,0	6,9	7,9	8,8	9,8	10,7	11,6	12,6	13,5	14,4	15,4	16,3	17,2	18,2	19,1	20,0	21,4	22,3	23,2	24,2	25,1	26,1	27,0	27,9	28,9	29,8	30,7	31,7	32,6	33,5	34,5	35,4	36,4	37,3	38,2		
1950	5,1	6,0	6,9	7,9	8,8	9,8	10,7	11,6	12,6	13,5	14,4	15,4	16,3	17,2	18,2	19,1	20,0	21,0	22,3	23,2	24,2	25,1	26,1	27,0	27,9	28,9	29,8	30,7	31,7	32,6	33,5	34,5	35,4	36,4	37,3	38,2	39,2	
2000	5,1	6,0	6,9	7,9	8,8	9,8	10,7	11,6	12,6	13,5	14,4	15,4	16,3	17,2	18,2	19,1	20,0	21,0	22,3	23,2	24,2	25,1	26,1	27,0	27,9	28,9	29,8	30,7	31,7	32,6	33,5	34,5	35,4	36,4	37,3	38,2	39,2	40,1

Одинарный клапан

Кассета из 2-х корпусов, соединенных по короткой стороне

Кассета из 3-х корпусов, соединенных по длинной стороне

Кассета из 2-х корпусов, соединенных по длинной стороне

Кассета из 4-х корпусов

ПРОТИВОПОЖАРНЫЙ КЛАПАН KZO-2K

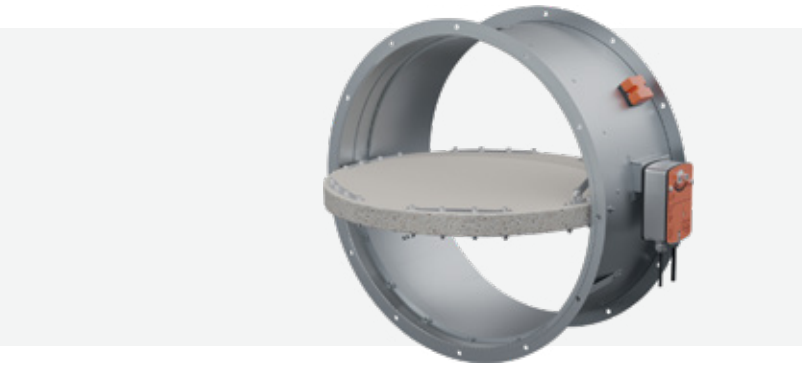

- Корпус клапана изготавливается из оцинкованной стали;
- Заслонка из огнестойкого стекломагнезита;
- В зависимости от предела огнестойкости применяется заслонка разной толщины;
- По периметру заслонки термоактивный уплотнитель, который расширяется под действием высоких температур, обеспечивая герметичность клапана;
- Приводы устанавливаются снаружи корпуса.

Противопожарные клапаны KZO-2K НО препятствуют распространению огня и дымовых газов по воздуховодам в системах общеобменной вентиляции, а KZO-2K НЗ обеспечивают отвод продуктов горения и подвод свежего воздуха в системах противодымной вентиляции и подпора воздуха.

ХАРАКТЕРИСТИКИ ПРИВОДОВ

Тип привода		Электромагнитный	Электромеханический
Принцип срабатывания привода		подача напряжения на электромагнит или разрыв цепи ТЗ в НО клапане	отключение питающего напряжения или срабатывание ТРУ в НО клапане
Способ перевода заслонки	в рабочее положение	▪ Автоматический по сигналу пожарной автоматики или от ТЗ в НО клапане; ▪ Дистанционный с пульта управления; ▪ Вручную от кнопки на клеммной коробке.	▪ Автоматический по сигналу пожарной автоматики или от ТРУ в НО клапане; ▪ Дистанционный с пульта управления ▪ Вручную от кнопки на ТРУ.
	в исходное положение	вручную	дистанционный с пульта управления
Механизм перевода заслонки	в рабочее положение	возвратная пружина	возвратная пружина
	в исходное положение	–	сервопривод
Время поворота заслонки	в рабочее положение	2 с	70 с
	в исходное положение	–	20 с
Питание привода		=12В, =24В, ~220В	=24В, ~24В, ~220В
Потребляемая мощность привода		100-220 Вт	5 Вт
Степень защиты привода		IP 10 (УХЛ 4)	IP 54

KZO-2K - 60 - 160 - 0 - S 220 - T - F

- KZO-2K — Обозначение клапана
- 60 — Предел огнестойкости (60-60 мин., 90-90 мин., 120-120 мин.)
- 160 — Типоразмер клапана (мм)
- 0 — Функциональное назначение (O - нормально открытый, Z - нормально закрытый)
- S — Тип привода (M - электромагнитный, S - электромеханический)
- 220 — Питание привода (24-24 В, 220-220 В)
- T — Наличие ТЗ или ТРУ (T - присутствует, X - отсутствует)
- F — Тип соединения (F - фланцевое, N - ниппельное)

РАЗМЕРЫ И МАССА КЛАПАНОВ KZO-2K-60

НИППЕЛЬНОЕ СОЕДИНЕНИЕ

D	Размеры, мм		Площадь живого сеч-я, м²	Масса, кг
	X1	X2		
100	нет	нет	0,005	2,9
125	нет	нет	0,008	3,3
140	нет	нет	0,010	3,6
160	нет	нет	0,016	4,0
200	15	нет	0,026	4,8
225	27	нет	0,034	5,4
250	40	нет	0,043	6,1
280	55	нет	0,055	6,9
315	72	нет	0,070	8,0
355	92	нет	0,090	9,3
400	115	нет	0,116	10,9
450	140	нет	0,148	12,9
500	165	нет	0,184	15,1
560	195	30	0,232	17,9
630	230	65	0,296	21,5
710	270	105	0,378	26,1

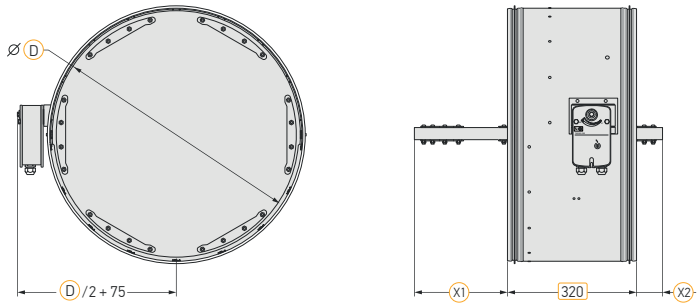

ФЛАНЦЕВОЕ СОЕДИНЕНИЕ

D	Размеры, мм			Площадь живого сеч-я, м²	Масса, кг
	X1	X2	d		
100	нет	нет	7 × 4 шт	0,005	3,0
125	нет	нет	7 × 6 шт	0,008	3,5
140	нет	нет	7 × 6 шт	0,010	3,8
160	5	нет	7 × 6 шт	0,016	4,2
200	25	нет	7 × 6 шт	0,026	5,2
225	37	нет	7 × 6 шт	0,034	5,8
250	50	нет	7 × 6 шт	0,043	6,5
280	65	нет	7 × 6 шт	0,055	7,4
315	82	нет	7 × 8 шт	0,070	8,5
355	102	нет	7 × 8 шт	0,090	9,9
400	125	нет	7 × 10 шт	0,116	11,6
450	150	нет	7 × 10 шт	0,148	13,6
500	175	10	7 × 10 шт	0,184	15,8
560	205	40	7 × 10 шт	0,232	18,7
630	240	75	10 × 12 шт	0,296	22,4
710	280	115	10 × 12 шт	0,378	27,1

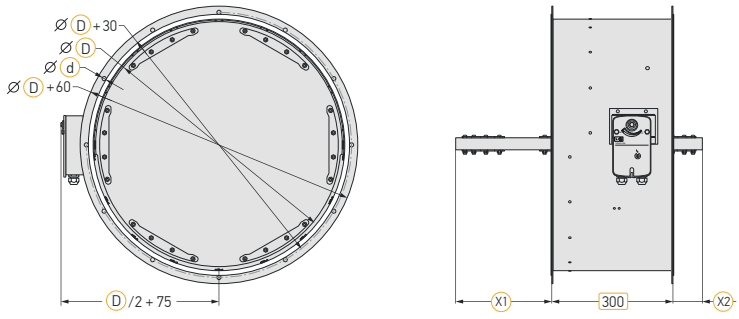

РАЗМЕРЫ И МАССА КЛАПАНОВ KZO-2K-90 И KZO-2K-120

НИППЕЛЬНОЕ СОЕДИНЕНИЕ

D	Размеры, мм		Площадь живого сеч-я, м²	Масса, кг
	X1	X2		
100	нет	нет	0,005	3,1
125	нет	нет	0,008	3,5
140	нет	нет	0,010	3,9
160	нет	нет	0,016	4,3
200	15	нет	0,026	5,3
225	27	нет	0,034	6,0
250	40	нет	0,043	6,7
280	55	нет	0,055	7,7
315	72	нет	0,070	8,9
355	92	нет	0,090	10,4
400	115	нет	0,116	12,3
450	140	нет	0,148	14,5
500	165	нет	0,184	17,0
560	195	30	0,232	20,2
630	230	65	0,296	24,3
710	270	105	0,378	29,5

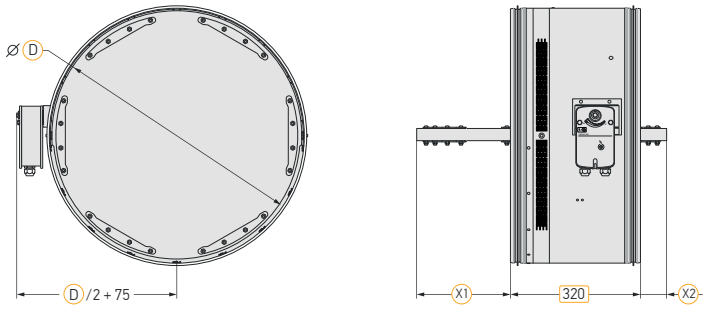

ФЛАНЦЕВОЕ СОЕДИНЕНИЕ

D	Размеры, мм			Площадь живого сеч-я, м²	Масса, кг
	X1	X2	d		
100	нет	нет	7 × 4 шт	0,005	3,2
125	нет	нет	7 × 6 шт	0,008	3,8
140	нет	нет	7 × 6 шт	0,010	4,1
160	5	нет	7 × 6 шт	0,016	4,6
200	25	нет	7 × 6 шт	0,026	5,6
225	37	нет	7 × 6 шт	0,034	6,4
250	50	нет	7 × 6 шт	0,043	7,1
280	65	нет	7 × 6 шт	0,055	8,1
315	82	нет	7 × 8 шт	0,070	9,4
355	102	нет	7 × 8 шт	0,090	11,0
400	125	нет	7 × 10 шт	0,116	12,9
450	150	нет	7 × 10 шт	0,148	15,2
500	175	10	7 × 10 шт	0,184	17,7
560	205	40	7 × 10 шт	0,232	21,0
630	240	75	10 × 12 шт	0,296	25,2
710	280	115	10 × 12 шт	0,378	30,5

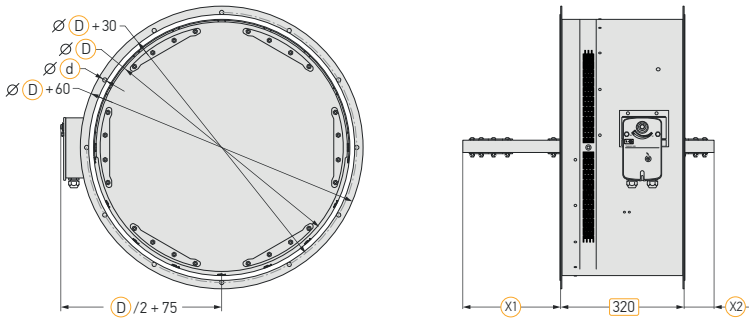

КЛАПАН ДЫМОУДАЛЕНИЯ KZO-2D

- Исполнение: канальное, стеновое;
- Корпус и лопатка клапана изготавливается из оцинкованной стали;
- Выпускаются с нормально закрытой заслонкой;
- Приводы клапанов устанавливаются внутри или снаружи корпуса (в зависимости от исполнения; внутри – только для стенового исполнения);
- Предел огнестойкости: E90 – в режиме дымового клапана;
- Тип привода: электромагнитный, электромеханический;
- Декоративная решетка к стеновым клапанам.

Клапаны дымоудаления KZO-2D обеспечивают отвод продуктов горения и подвод свежего воздуха в системах противодымной вентиляции.

ХАРАКТЕРИСТИКИ ПРИВОДОВ

Тип привода		Электромагнитный	Электромеханический
Принцип срабатывания привода		Подача напряжения на электромагнит	Подача питающего напряжения
Способ перевода лопатки	в рабочее положение	▪ Автоматический по сигналу пожарной автоматики; ▪ Дистанционный с пульта управления.	▪ Автоматический по сигналу пожарной автоматики; ▪ Дистанционный с пульта управления.
	в исходное положение	Вручную	▪ Дистанционный с пульта управления; ▪ Вручную (кнопка разблокировки)
Механизм привода лопатки	в рабочее положение	Возвратная пружина	Сервопривод
	в исходное положение	—	Сервопривод, пружина
Время поворота лопатки	в рабочее положение	2 с	45-70 с
	в исходное положение	—	20-70 с (электропривод)
Питание привода		~24В, =24В,~220В, 50Гц	~24В,~220В, 50Гц=24В
Потребляемая мощность привода		100-220 Вт	5-10 Вт, при переводе в исходное положение после срабатывания.
Степень защиты привода		IP 10	IP 54

KZO-2D - 600x400 - S 220 - V - K

- KZO-2D — Обозначение клапана
- 600x400 — Типоразмер клапана (АхБ, мм)
- S — Тип привода (M - электромагнитный, S - электромеханический)
- 220 — Питание привода (24-24 В, 220-220 В)
- V — Размещение привода (V – внутри клапана, N – снаружи)
- K — Исполнение (S - стеновое, K - канальное)

Канальный клапан с электромеханическим (реверсивным) приводом

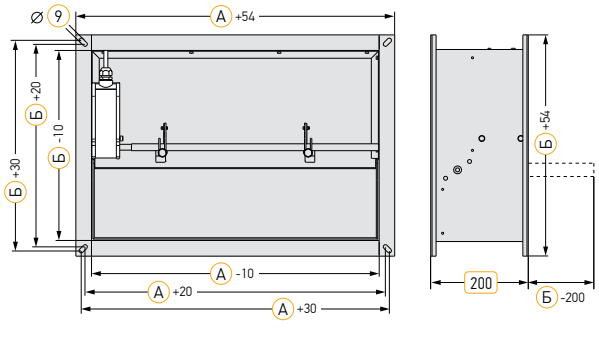

Стеновое исполнение с электромагнитным приводом

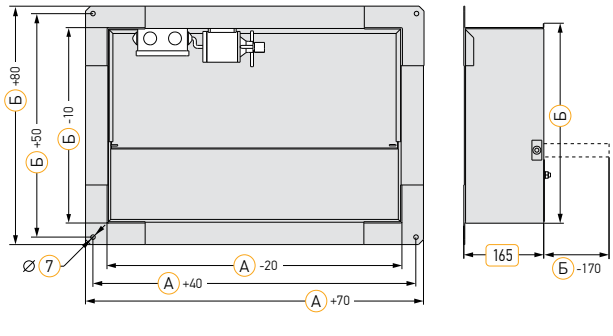

ПЛОЩАДЬ ЖИВОГО СЕЧЕНИЯ КАНАЛЬНЫХ КЛАПАНОВ KZO-2D, НАРУЖНЫЙ ПРИВОД, М²

Размер Б, мм

Размер А, мм	300	350	400	450	500	550	600	650	700	750	800	850	900	950	1000	1050	1100	1150	1200	1250	1300	1350
2000	0,577	0,677	0,776	0,876	0,975	1,075	1,174	1,274	1,373	1,473	1,572	1,672	1,771	1,871	1,970							
1950	0,563	0,660	0,757	0,854	0,951	1,048	1,145	1,242	1,339	1,436	1,533	1,630	1,727	1,824	1,921							
1900	0,548	0,643	0,737	0,832	0,926	1,021	1,115	1,210	1,304	1,399	1,493	1,588	1,682	1,777	1,871							
1850	0,534	0,626	0,718	0,810	0,902	0,994	1,086	1,178	1,270	1,362	1,454	1,546	1,638	1,730	1,822							
1800	0,519	0,609	0,698	0,788	0,877	0,967	1,056	1,146	1,235	1,325	1,414	1,504	1,593	1,683	1,772	1,862	1,951					
1750	0,505	0,592	0,679	0,766	0,853	0,940	1,027	1,114	1,201	1,288	1,375	1,462	1,549	1,636	1,723	1,810	1,897					
1700	0,490	0,575	0,659	0,744	0,828	0,913	0,997	1,082	1,166	1,251	1,335	1,420	1,504	1,589	1,673	1,758	1,842					
1650	0,476	0,558	0,640	0,722	0,804	0,886	0,968	1,050	1,132	1,214	1,296	1,378	1,460	1,542	1,624	1,706	1,788					
1600	0,461	0,541	0,620	0,700	0,779	0,859	0,938	1,018	1,097	1,177	1,256	1,336	1,415	1,495	1,574	1,654	1,733	1,813	1,892			
1550	0,447	0,524	0,601	0,678	0,755	0,832	0,909	0,986	1,063	1,140	1,217	1,294	1,371	1,448	1,525	1,602	1,679	1,756	1,833			
1500	0,432	0,507	0,581	0,656	0,730	0,805	0,879	0,954	1,028	1,103	1,177	1,252	1,326	1,401	1,475	1,550	1,624	1,699	1,773	1,848	1,922	
1450	0,418	0,490	0,562	0,634	0,706	0,778	0,850	0,922	0,994	1,066	1,138	1,210	1,282	1,354	1,426	1,498	1,570	1,642	1,714	1,786	1,858	
1400	0,403	0,473	0,542	0,612	0,681	0,751	0,820	0,890	0,959	1,029	1,098	1,168	1,237	1,307	1,376	1,446	1,515	1,585	1,654	1,724	1,793	1,863
1350	0,389	0,456	0,523	0,590	0,657	0,724	0,791	0,858	0,925	0,992	1,059	1,126	1,193	1,260	1,327	1,394	1,461	1,528	1,595	1,662	1,729	1,796
1300	0,374	0,439	0,503	0,568	0,632	0,697	0,761	0,826	0,890	0,955	1,019	1,084	1,148	1,213	1,277	1,342	1,406	1,471	1,535	1,600		
1250	0,360	0,422	0,484	0,546	0,608	0,670	0,732	0,794	0,856	0,918	0,980	1,042	1,104	1,166	1,228	1,290	1,352	1,414	1,476	1,538		
1200	0,345	0,405	0,464	0,524	0,583	0,643	0,702	0,762	0,821	0,881	0,940	1,000	1,059	1,119	1,178	1,238	1,297	1,357	1,416			
1150	0,331	0,388	0,445	0,502	0,559	0,616	0,673	0,730	0,787	0,844	0,901	0,958	1,015	1,072	1,129	1,186	1,243	1,300				
1100	0,316	0,371	0,425	0,480	0,534	0,589	0,643	0,698	0,752	0,807	0,861	0,916	0,970	1,025	1,079	1,134	1,188					
1050	0,302	0,354	0,406	0,458	0,510	0,562	0,614	0,666	0,718	0,770	0,822	0,874	0,926	0,978	1,030	1,082						
1000	0,287	0,337	0,386	0,436	0,485	0,535	0,584	0,634	0,683	0,733	0,782	0,832	0,881	0,931	0,980							
950	0,273	0,320	0,367	0,414	0,461	0,508	0,555	0,602	0,649	0,696	0,743	0,790	0,837	0,884								
900	0,258	0,303	0,347	0,392	0,436	0,481	0,525	0,570	0,614	0,659	0,703	0,748	0,792									
850	0,244	0,286	0,328	0,370	0,412	0,454	0,496	0,538	0,580	0,622	0,664	0,706										
800	0,229	0,269	0,308	0,348	0,387	0,427	0,466	0,506	0,545	0,585	0,624											
750	0,215	0,252	0,289	0,326	0,363	0,400	0,437	0,474	0,511	0,548												
700	0,200	0,235	0,269	0,304	0,338	0,373	0,407	0,442	0,476													
650	0,186	0,218	0,250	0,282	0,314	0,346	0,378	0,410														
600	0,171	0,201	0,230	0,260	0,289	0,319	0,348															
550	0,157	0,184	0,211	0,238	0,265	0,292																
500	0,142	0,167	0,191	0,216	0,240																	
450	0,128	0,150	0,172	0,194																		
400	0,113	0,133	0,152																			
350	0,099	0,116																				
300	0,084																					

Одинарный клапан

Кассета из 2-х корпусов, соединенных по длинной стороне, ось лопатки вертикально

Кассета из 3-х корпусов, соединенных по длинной стороне

Кассета из 4-х корпусов

Кассета из 2-х корпусов, соединенных по длинной стороне, ось лопатки горизонтально

Кассета из 3-х корпусов, соединенных по короткой стороне

Кассета из 2-х корпусов, соединенных по короткой стороне

Кассета из 3-х корпусов, соединенных по короткой стороне

ПЛОЩАДЬ ЖИВОГО СЕЧЕНИЯ КАНАЛЬНЫХ КЛАПАНОВ KZO-2D, ВНУТРЕННИЙ ПРИВОД, М²

Размер Б, мм

Размер А, мм	300	350	400	450	500	550	600	650	700	750	800	850	900	950	1000	1050	1100	1150	1200	1250	1300	1350
2000	0,561	0,660	0,760	0,859	0,959	1,058	1,158	1,257	1,357	1,456	1,556	1,655	1,755	1,854	1,954							
1950	0,546	0,643	0,740	0,837	0,934	1,031	1,128	1,225	1,322	1,419	1,516	1,613	1,710	1,807	1,904							
1900	0,532	0,626	0,721	0,815	0,910	1,004	1,099	1,193	1,288	1,382	1,477	1,571	1,666	1,760	1,855							
1850	0,517	0,609	0,701	0,793	0,885	0,977	1,069	1,161	1,253	1,345	1,437	1,529	1,621	1,713	1,805							
1800	0,503	0,592	0,682	0,771	0,861	0,950	1,040	1,129	1,219	1,308	1,398	1,487	1,577	1,666	1,756	1,845	1,935					
1750	0,488	0,575	0,662	0,749	0,836	0,923	1,010	1,097	1,184	1,271	1,358	1,445	1,532	1,619	1,706	1,793	1,880					
1700	0,474	0,558	0,643	0,727	0,812	0,896	0,981	1,065	1,150	1,234	1,319	1,403	1,488	1,572	1,657	1,741	1,826					
1650	0,459	0,541	0,623	0,705	0,787	0,869	0,951	1,033	1,115	1,197	1,279	1,361	1,443	1,525	1,607	1,689	1,771					
1600	0,445	0,524	0,604	0,683	0,763	0,842	0,922	1,001	1,081	1,160	1,240	1,319	1,399	1,478	1,558	1,637	1,717	1,796	1,876			
1550	0,430	0,507	0,584	0,661	0,738	0,815	0,892	0,969	1,046	1,123	1,200	1,277	1,354	1,431	1,508	1,585	1,662	1,739	1,816			
1500	0,416	0,490	0,565	0,639	0,714	0,788	0,863	0,937	1,012	1,086	1,161	1,235	1,310	1,384	1,459	1,533	1,608	1,682	1,757	1,831	1,906	
1450	0,401	0,473	0,545	0,617	0,689	0,761	0,833	0,905	0,977	1,049	1,121	1,193	1,265	1,337	1,409	1,481	1,553	1,625	1,697	1,769	1,841	
1400	0,387	0,456	0,526	0,595	0,665	0,734	0,804	0,873	0,943	1,012	1,082	1,151	1,221	1,290	1,360	1,429	1,499	1,568	1,638	1,707	1,777	1,846
1350	0,372	0,439	0,506	0,573	0,640	0,707	0,774	0,841	0,908	0,975	1,042	1,109	1,176	1,243	1,310	1,377	1,444	1,511	1,578	1,645	1,712	1,779
1300	0,358	0,422	0,487	0,551	0,616	0,680	0,745	0,809	0,874	0,938	1,003	1,067	1,132	1,196	1,261	1,325	1,390	1,454	1,519	1,583		
1250	0,343	0,405	0,467	0,529	0,591	0,653	0,715	0,777	0,839	0,901	0,963	1,025	1,087	1,149	1,211	1,273	1,335	1,397	1,459	1,521		
1200	0,329	0,388	0,448	0,507	0,567	0,626	0,686	0,745	0,805	0,864	0,924	0,983	1,043	1,102	1,162	1,221	1,281	1,340	1,400			
1150	0,314	0,371	0,428	0,485	0,542	0,599	0,656	0,713	0,770	0,827	0,884	0,941	0,998	1,055	1,112	1,169	1,226	1,283				
1100	0,300	0,354	0,409	0,463	0,518	0,572	0,627	0,681	0,736	0,790	0,845	0,899	0,954	1,008	1,063	1,117	1,172					
1050	0,285	0,337	0,389	0,441	0,493	0,545	0,597	0,649	0,701	0,753	0,805	0,857	0,909	0,961	1,013	1,065						
1000	0,271	0,320	0,370	0,419	0,469	0,518	0,568	0,617	0,667	0,716	0,766	0,815	0,865	0,914	0,964							
950	0,256	0,303	0,350	0,397	0,444	0,491	0,538	0,585	0,632	0,679	0,726	0,773	0,820	0,867								
900	0,242	0,286	0,331	0,375	0,420	0,464	0,509	0,553	0,598	0,642	0,687	0,731	0,776									
850	0,227	0,269	0,311	0,353	0,395	0,437	0,479	0,521	0,563	0,605	0,647	0,689										
800	0,213	0,252	0,292	0,331	0,371	0,410	0,450	0,489	0,529	0,568	0,608											
750	0,198	0,235	0,272	0,309	0,346	0,383	0,420	0,457	0,494	0,531												
700	0,184	0,218	0,253	0,287	0,322	0,356	0,391	0,425	0,460													
650	0,169	0,201	0,233	0,265	0,297	0,329	0,361	0,393														
600	0,155	0,184	0,214	0,243	0,273	0,302	0,332															
550	0,140	0,167	0,194	0,221	0,248	0,275																
500	0,126	0,150	0,175	0,199	0,224																	
450	0,111	0,133	0,155	0,177																		
400	0,097	0,116	0,136																			
350	0,082	0,099																				
300	0,068																					

- Одинарный клапан
- Кассета из 2-х корпусов, соединенных по длинной стороне, ось лопатки вертикально
- Кассета из 3-х корпусов, соединенных по длинной стороне
- Кассета из 4-х корпусов
- Кассета из 2-х корпусов, соединенных по длинной стороне, ось лопатки горизонтально
- Кассета из 3-х корпусов, соединенных по короткой стороне
- Кассета из 2-х корпусов, соединенных по длинной стороне
- Кассета из 3-х корпусов, соединенных по короткой стороне

ПЛОЩАДЬ ПРОХОДНОГО СЕЧЕНИЯ СТЕНОВЫХ КЛАПАНОВ KZO-2D, ВНУТРЕННИЙ ПРИВОД, М²

Размер Б, мм

Размер А, мм	300	350	400	450	500	550	600	650	700	750	800	850	900	950	1000	1050	1100	1150	1200	1250	1300	1350
2000	0,558	0,657	0,756	0,855	0,954	1,053	1,152	1,251	1,350	1,449	1,548	1,647	1,746	1,845	1,944							
1950	0,543	0,640	0,736	0,833	0,929	1,026	1,122	1,219	1,315	1,412	1,508	1,605	1,701	1,798	1,894							
1900	0,529	0,623	0,717	0,811	0,905	0,999	1,093	1,187	1,281	1,375	1,469	1,563	1,657	1,751	1,845							
1850	0,514	0,606	0,697	0,789	0,880	0,972	1,063	1,155	1,246	1,338	1,429	1,521	1,612	1,704	1,795							
1800	0,500	0,589	0,678	0,767	0,856	0,945	1,034	1,123	1,212	1,301	1,390	1,479	1,568	1,657	1,746	1,835	1,924					
1750	0,485	0,572	0,658	0,745	0,831	0,918	1,004	1,091	1,177	1,264	1,350	1,437	1,523	1,610	1,696	1,783	1,869					
1700	0,471	0,555	0,639	0,723	0,807	0,891	0,975	1,059	1,143	1,227	1,311	1,395	1,479	1,563	1,647	1,731	1,815					
1650	0,456	0,538	0,619	0,701	0,782	0,864	0,945	1,027	1,108	1,190	1,271	1,353	1,434	1,516	1,597	1,679	1,760					
1600	0,442	0,521	0,600	0,679	0,758	0,837	0,916	0,995	1,074	1,153	1,232	1,311	1,390	1,469	1,548	1,627	1,706	1,785	1,864			
1550	0,427	0,504	0,580	0,657	0,733	0,810	0,886	0,963	1,039	1,116	1,192	1,269	1,345	1,422	1,498	1,575	1,651	1,728	1,804			
1500	0,413	0,487	0,561	0,635	0,709	0,783	0,857	0,931	1,005	1,079	1,153	1,227	1,301	1,375	1,449	1,523	1,597	1,671	1,745	1,819	1,893	
1450	0,398	0,470	0,541	0,613	0,684	0,756	0,827	0,899	0,970	1,042	1,113	1,185	1,256	1,328	1,399	1,471	1,542	1,614	1,685	1,757	1,828	
1400	0,384	0,453	0,522	0,591	0,660	0,729	0,798	0,867	0,936	1,005	1,074	1,143	1,212	1,281	1,350	1,419	1,488	1,557	1,626	1,695	1,764	1,833
1350	0,369	0,436	0,502	0,569	0,635	0,702	0,768	0,835	0,901	0,968	1,034	1,101	1,167	1,234	1,300	1,367	1,433	1,500	1,566	1,633	1,699	1,766
1300	0,355	0,419	0,483	0,547	0,611	0,675	0,739	0,803	0,867	0,931	0,995	1,059	1,123	1,187	1,251	1,315	1,379	1,443	1,507	1,571		
1250	0,340	0,402	0,463	0,525	0,586	0,648	0,709	0,771	0,832	0,894	0,955	1,017	1,078	1,140	1,201	1,263	1,324	1,386	1,447	1,509		
1200	0,326	0,385	0,444	0,503	0,562	0,621	0,680	0,739	0,798	0,857	0,916	0,975	1,034	1,093	1,152	1,211	1,270	1,329	1,388			
1150	0,311	0,368	0,424	0,481	0,537	0,594	0,650	0,707	0,763	0,820	0,876	0,933	0,989	1,046	1,102	1,159	1,215	1,272				
1100	0,297	0,351	0,405	0,459	0,513	0,567	0,621	0,675	0,729	0,783	0,837	0,891	0,945	0,999	1,053	1,107	1,161					
1050	0,282	0,334	0,385	0,437	0,488	0,540	0,591	0,643	0,694	0,746	0,797	0,849	0,900	0,952	1,003	1,055						
1000	0,268	0,317	0,366	0,415	0,464	0,513	0,562	0,611	0,660	0,709	0,758	0,807	0,856	0,905	0,954							
950	0,253	0,300	0,346	0,393	0,439	0,486	0,532	0,579	0,625	0,672	0,718	0,765	0,811	0,858								
900	0,239	0,283	0,327	0,371	0,415	0,459	0,503	0,547	0,591	0,635	0,679	0,723	0,767									
850	0,224	0,266	0,307	0,349	0,390	0,432	0,473	0,515	0,556	0,598	0,639	0,681										
800	0,210	0,249	0,288	0,327	0,366	0,405	0,444	0,483	0,522	0,561	0,600											
750	0,195	0,232	0,268	0,305	0,341	0,378	0,414	0,451	0,487	0,524												
700	0,181	0,215	0,249	0,283	0,317	0,351	0,385	0,419	0,453													
650	0,166	0,198	0,229	0,261	0,292	0,324	0,355	0,387														
600	0,152	0,181	0,210	0,239	0,268	0,297	0,326															
550	0,137	0,164	0,190	0,217	0,243	0,270																
500	0,123	0,147	0,171	0,195	0,219																	
450	0,108	0,130	0,151	0,173																		
400	0,094	0,113	0,132																			
350	0,079	0,096																				
300	0,065																					

Одинарный клапан
Кассета из 2-х корпусов, соединенных по длинной стороне, ось лопатки вертикально
Кассета из 3-х корпусов, соединенных по длинной стороне
Кассета из 4-х корпусов
Кассета из 2-х корпусов, соединенных по длинной стороне, ось лопатки горизонтально
Кассета из 2-х корпусов, соединенных по короткой стороне
Кассета из 3-х корпусов, соединенных по короткой стороне

МАССА КАНАЛЬНЫХ КЛАПАНОВ KZO-2D, КГ

Размер Б, мм

Размер А, мм	300	350	400	450	500	550	600	650	700	750	800	850	900	950	1000	1050	1100	1150	1200	1250	1300	1350
2000	28,0	29,3	30,5	31,8	33,1	40,2	41,9	56,0	57,2	58,5	59,8	61,0	62,3	63,6	64,9							
1950	27,5	28,7	30,0	31,3	32,5	39,7	41,4	55,0	56,2	57,5	58,7	60,0	61,3	62,5	63,8							
1900	27,0	28,2	29,5	30,7	32,0	39,1	40,8	42,5	44,2	56,5	57,7	59,0	60,2	61,5	62,7							
1850	26,5	27,7	29,0	30,2	31,4	32,7	40,2	41,9	43,6	55,4	56,7	57,9	59,2	60,4	61,6							
1800	26,0	27,2	28,4	29,7	30,9	32,1	39,7	41,3	43,0	54,4	55,7	56,9	58,1	59,3	60,6	61,8	63,0					
1750	25,5	26,7	27,9	29,1	30,4	31,6	39,1	40,8	42,4	53,4	54,6	55,8	49,0	58,3	59,5	60,7	61,9					
1700	25,0	26,2	27,4	28,6	29,8	31,0	38,6	40,2	41,8	52,4	53,6	54,8	48,4	57,2	58,4	59,6	60,9					
1650	24,5	25,7	26,9	28,1	29,3	30,5	31,7	39,6	41,3	51,4	52,6	53,8	47,8	56,2	57,4	58,6	59,8					
1600	24,0	25,2	26,4	27,6	28,7	29,9	31,1	39,1	40,7	50,3	51,5	52,7	47,2	48,8	50,4	57,5	58,7	59,9	61,1			
1550	23,5	24,7	25,8	27,0	28,2	29,4	30,6	38,5	40,1	49,3	50,5	51,7	46,5	48,2	49,8	56,4	57,6	58,8	59,9			
1500	23,0	24,2	25,3	26,5	27,7	28,8	30,0	37,9	39,5	48,3	49,5	50,6	45,9	47,5	49,1	55,3	56,5	57,7	58,8	60,0	67,9	
1450	22,5	23,6	24,8	26,0	27,1	28,3	29,4	37,4	38,9	47,3	48,4	49,6	45,3	46,9	48,5	50,1	51,7	56,6	57,7	58,9	66,8	
1400	22,0	23,1	24,3	25,4	26,6	27,7	28,9	36,8	38,4	46,3	47,4	48,6	44,7	46,3	47,8	49,4	51,0	55,5	56,6	57,8	65,7	73,6
1350	21,5	22,6	23,8	24,9	26,0	27,2	28,3	36,2	37,8	45,2	46,4	47,5	44,1	45,6	47,2	48,8	50,3	54,4	55,5	56,6	64,5	72,4
1300	21,0	22,1	23,2	24,4	25,5	26,6	27,8	35,6	37,2	44,2	45,4	46,5	43,4	45,0	46,6	48,1	49,7	51,2	52,8	55,5		
1250	20,5	21,6	22,7	23,8	25,0	26,1	27,2	28,3	29,4	43,2	44,3	45,4	42,8	44,4	45,9	47,5	49,0	50,6	52,1	54,4		
1200	16,2	16,9	17,6	23,3	24,4	25,5	26,6	32,5	33,2	33,8	34,5	35,2	42,2	43,7	48,7	49,4	50,1	50,8	51,4			
1150	15,7	16,4	17,1	22,8	23,9	25,0	26,1	31,5	32,2	32,8	33,5	34,2	41,6	43,1	47,2	47,9	48,6	49,2				
1100	15,2	15,9	16,6	17,2	23,3	24,4	25,5	30,5	31,1	31,8	32,5	33,1	33,8	34,4	45,7	46,4	47,0					
1050	14,7	15,4	16,0	16,7	22,8	23,8	25,0	29,5	30,1	30,8	31,4	32,1	32,7	33,4	44,2	44,9						
1000	14,2	14,9	15,5	16,2	16,8	23,3	24,4	28,5	29,1	29,8	30,4	31,0	31,7	32,3	33,0							
950	13,7	14,4	15,0	15,6	16,3	22,7	23,8	27,5	28,1	28,7	29,4	30,0	30,6	31,3								
900	13,2	13,9	14,5	15,1	15,7	16,3	23,3	26,5	27,1	27,7	28,3	29,0	29,6									
850	12,7	13,4	14,0	14,6	15,2	15,8	22,7	25,5	26,1	26,7	27,3	27,9										
800	12,2	12,8	13,4	14,0	14,6	15,2	15,8	24,5	25,1	25,7	26,3											
750	11,7	12,3	12,9	13,5	14,1	14,7	15,3	15,9	24,1	24,7												
700	11,2	11,8	12,4	13,0	13,6	14,1	14,7	15,3	15,9													
650	10,7	11,3	11,9	12,5	13,0	13,6	14,2	14,7														
600	10,2	10,8	11,4	11,9	12,5	13,0	13,6															
550	9,7	10,3	10,8	11,4	11,9	12,5																
500	9,2	9,8	10,3	10,9	11,4																	
450	8,7	9,3	9,8	10,3																		
400	8,2	8,8	9,3																			
350	7,7	8,3																				

- Одинарный клапан
- Кассета из 2-х корпусов, соединенных по длинной стороне, ось лопатки вертикально
- Кассета из 4-х корпусов
- Кассета из 3-х корпусов, соединенных по длинной стороне, ось лопатки вертикально
- Кассета из 3-х корпусов, соединенных по длинной стороне, ось лопатки горизонтально
- Кассета из 2-х корпусов, соединенных по длинной стороне, ось лопатки горизонтально
- Кассета из 3-х корпусов, соединенных по короткой стороне
- Кассета из 2-х корпусов, соединенных по короткой стороне

МАССА СТЕНОВЫХ КЛАПАНОВ KZO-2D, КГ

Размер Б, мм

Размер А, мм	300	350	400	450	500	550	600	650	700	750	800	850	900	950	1000	1050	1100	1150	1200	1250	1300	1350
2000	23,3	24,6	25,9	27,3	28,6	34,4	36,1	46,6	47,9	49,2	50,6	51,9	53,2	54,6	55,9							
1950	22,9	24,2	25,5	26,8	28,1	33,9	35,5	45,7	47,0	48,3	49,7	51,0	52,3	53,6	54,9							
1900	22,4	23,7	25,0	26,3	27,6	33,4	35,0	36,6	38,2	47,5	48,8	50,1	51,4	52,7	53,9							
1850	22,0	23,3	24,6	25,9	27,1	28,4	34,5	36,0	37,6	46,6	47,9	49,2	50,4	51,7	53,0							
1800	21,6	22,9	24,1	25,4	26,6	27,9	33,9	35,5	37,0	45,7	47,0	48,2	49,5	50,8	52,0	53,3	54,5					
1750	21,2	22,4	23,7	24,9	26,1	27,4	33,4	34,9	36,5	44,8	46,1	47,3	42,6	49,8	51,0	52,3	53,5					
1700	20,8	22,0	23,2	24,4	25,7	26,9	32,9	34,4	35,9	44,0	45,2	46,4	42,0	48,9	50,1	51,3	52,5					
1650	20,3	21,5	22,8	24,0	25,2	26,4	27,6	33,9	35,4	43,1	44,3	45,5	41,3	47,9	49,1	50,3	51,5					
1600	19,9	21,1	22,3	23,5	24,7	25,9	27,0	33,3	34,8	42,2	43,4	44,6	40,7	42,2	43,7	49,3	50,5	51,7	52,9			
1550	19,5	20,7	21,8	23,0	24,2	25,3	26,5	32,8	34,2	41,3	42,5	43,7	40,1	41,5	43,0	48,4	49,5	50,7	51,9			
1500	19,1	20,2	21,4	22,5	23,7	24,8	26,0	32,2	33,7	40,5	41,6	42,8	39,4	40,9	42,3	47,4	48,5	49,7	50,8	52,0	58,2	
1450	18,7	19,8	20,9	22,1	23,2	24,3	25,5	31,7	33,1	39,6	40,7	41,9	38,8	40,2	41,6	43,0	44,5	48,6	49,8	50,9	57,1	
1400	18,2	19,4	20,5	21,6	22,7	23,8	24,9	31,1	32,5	38,7	39,8	40,9	38,1	39,5	41,0	42,4	43,8	47,6	48,7	49,8	56,0	62,2
1350	17,8	18,9	20,0	21,1	22,2	23,3	24,4	30,6	32,0	37,8	38,9	40,0	37,5	38,9	40,3	41,7	43,0	46,6	47,7	48,8	55,0	61,1
1300	17,4	18,5	19,6	20,6	21,7	22,8	23,9	30,0	31,4	37,0	38,0	39,1	36,9	38,2	39,6	41,0	42,3	43,7	45,1	47,7		
1250	17,0	18,0	19,1	20,2	21,2	22,3	23,3	24,4	25,5	36,1	37,2	38,2	36,2	37,6	38,9	40,3	41,6	43,0	44,3	46,7		
1200	13,5	14,3	15,0	19,7	20,7	21,8	22,8	27,1	27,8	28,6	29,3	30,0	35,6	36,9	40,6	41,3	42,1	42,8	43,6			
1150	13,1	13,8	14,6	19,2	20,2	21,3	22,3	26,2	26,9	27,7	28,4	29,1	34,9	36,3	39,3	40,1	40,8	41,5				
1100	12,7	13,4	14,1	14,8	19,7	20,7	21,7	25,4	26,1	26,8	27,5	28,2	28,9	29,6	38,1	38,8	39,5					
1050	12,3	13,0	13,7	14,3	19,3	20,2	21,2	24,5	25,2	25,9	26,6	27,3	28,0	28,7	36,8	37,5						
1000	11,9	12,5	13,2	13,9	14,6	19,6	20,7	23,7	24,4	25,1	25,7	26,4	27,1	27,8	28,4							
950	11,4	12,1	12,7	13,4	14,1	19,1	20,2	22,9	23,5	24,2	24,8	25,5	26,1	26,8								
900	11,0	11,6	12,3	12,9	13,6	14,2	19,6	22,0	22,7	23,3	23,9	24,6	25,2									
850	10,6	11,2	11,8	12,5	13,1	13,7	19,1	21,2	21,8	22,4	23,0	23,7										
800	10,2	10,8	11,4	12,0	12,6	13,2	13,8	20,3	20,9	21,5	22,2											
750	9,8	10,3	10,9	11,5	12,1	12,7	13,3	13,8	20,1	20,7												
700	9,3	9,9	10,5	11,0	11,6	12,2	12,7	13,3	13,9													
650	8,9	9,5	10,0	10,6	11,1	11,6	12,2	12,7														
600	8,5	9,0	9,6	10,1	10,6	11,1	11,7															
550	8,1	8,6	9,1	9,6	10,1	10,6																
500	7,7	8,1	8,6	9,1	9,6																	
450	7,2	7,7	8,2	8,7																		
400	6,8	7,3	7,7																			
350	6,4	6,8																				

- Одинарный клапан
- Кассета из 2-х корпусов, соединенных по длинной стороне, ось лопатки вертикально
- Кассета из 3-х корпусов, соединенных по длинной стороне, ось лопатки вертикально
- Кассета из 4-х корпусов
- Кассета из 2-х корпусов, соединенных по длинной стороне, ось лопатки горизонтально
- Кассета из 3-х корпусов, соединенных по длинной стороне, ось лопатки горизонтально
- Кассета из 2-х корпусов, соединенных по короткой стороне
- Кассета из 3-х корпусов, соединенных по короткой стороне

ВЕНТИЛЯТОР РАДИАЛЬНЫЙ ДЫМОУДАЛЕНИЯ VPD DU

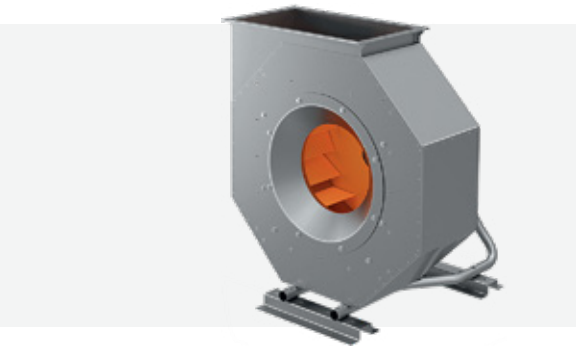

Предназначены для удаления возникающих при пожаре высокотемпературных дымовоздушных смесей и одновременного отвода тепла за пределы обслуживаемого помещения.

- Расход воздуха от 1 500 до 90 000 м³/ч.
- Статическое давление до 2100 Па.
- Перемещение газов с температурой до 400°С или до 600°С в течение 120 мин.
- Уникальный трубный силовой каркас корпуса, обеспечивающий высокую прочность и жесткость вентилятора.
- Высокая надежность конструкции: соединение всех элементов без использования электродуговой сварки – отсутствие изломов сварных швов в результате вибраций, температурных перепадов и т.д.
- Возможность присоединения на входе как круглого, так и квадратного воздуховода.
- Состав вентилятора:
  - свободное рабочее колесо с загнутыми назад лопатками,
  - тороидальный входной патрубок (коллектор),
  - восьмигранный корпус,
  - электродвигатель.
- Климатическое исполнение У2 и Т2 по ГОСТ 15150. Для размещения по категории У1, УХЛ1 и Т1 требуется применение:
  - кожуха двигателя DTK (опция)
  - клапана защитного PRT (опция) при необходимости.
- Вариант исполнения – взрывозащищенный.
- Вариант специсполнения – коррозионностойкий и кислотостойкий.

VPD - DU 400 - 80 A - 11 × 15 EX . C AC R 270 У

- Тип вентилятора
- Назначение (дымоудаление)
- Максимальная температура перемещаемой среды
- Диаметр рабочего колеса, см
- Индекс аэродинамической мощности (A, B)
- Мощность электродвигателя, кВт
- Число оборотов двигателя, уменьшенное в 100 раз, об/мин
- Тип климатического исполнения (У, УХЛ, Т)
- Угол установки корпуса
- Направление вращения рабочего колеса (L и R)
- Тип специсполнения (KR – коррозионностойкий, AC – кислостойкий)
- Маркировка взрывозащиты в зависимости от подгруппы газов (B – IIB, C – IIC)
- Тип исполнения (EX – взрывозащищенный)

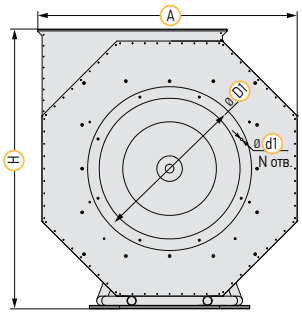

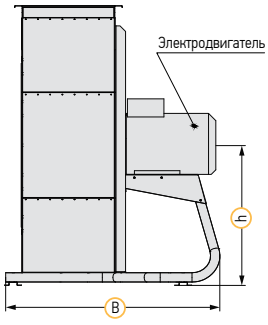

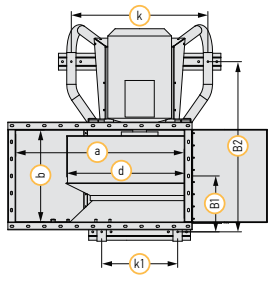

ДОПОЛНИТЕЛЬНОЕ ОБОРУДОВАНИЕ

Вставка гибкая квадратная GVTQ-T

Вставка гибкая прямоугольная GVTR-T

Вставка гибкая круглая GVTC-T

Клапан защитный PRT

Кожух двигателя DTK

Комплект виброопор DO

Противопожарный клапан KZO-2

Противопожарный клапан KZO-2K

Щит управления вентиляторами ДУ и подпора UM-DU-V с АВР

РАЗМЕРЫ И МАССА

Типоразмер	Обозначение	d, мм	A, мм	B, мм	B1, мм	B2, мм	H, мм	h, мм	a, мм	b, мм	k, мм	k1, мм	D1, мм	d1, мм	N, шт	Мощность, кВт	Масса, кг
35	VPD-DU-35A-1,5x30	355	710	673	165	519	822	407	453	239	376	174	430	M6	8	1,5	51
	VPD-DU-35B-2,2x30															2,2	52
40	VPD-DU-40A-3x30	400	710	673	165	519	822	407	453	254	376	174	430	M6	8	3	54
	VPD-DU-40B-4x30															4	61
45	VPD-DU-45A-5,5x30	450	820	761	180	570	922	457	524	302	434	200	490	M6	8	5,5	80
	VPD-DU-45B-7,5x30															7,5	90
50	VPD-DU-50A-1,1x15	500	920	811	179	582	1022	507	595	307	474	242	490	M6	8	1,1	73
	VPD-DU-50B-1,5x15															1,5	76
56	VPD-DU-56A-2,2x15	560	1020	901	208	683	1135	570	665	362	550	262	660	M8	8	2,2	97
	VPD-DU-56B-2,2x15															2,2	101
63	VPD-DU-63A-1,1x10	630	1120	1014	240	771	1235	620	736	405	626	296	660	M8	8	1,1	121
	VPD-DU-63B-1,5x10															1,5	125
	VPD-DU-63A-4x15															4	135
	VPD-DU-63B-5,5x15															5,5	144
71	VPD-DU-71A-2,2x10	710	1220	1087	275	845	1341	676	807	472	670	330	660	M8	8	2,2	155
	VPD-DU-71B-2,2x10															2,2	160
	VPD-DU-71A-7,5x15															7,5	181
	VPD-DU-71B-11x15															11	195
80	VPD-DU-80A-3x10	800	1424	1175	305	932	1542	776	946	505	760	420	850	M8	8	3	212
	VPD-DU-80B-4x10															4	229
	VPD-DU-80A-11x15															11	260
	VPD-DU-80B-15x15															15	285
90	VPD-DU-90A-7,5x10	900	1624	1435	354	1068	1768	901	1088	528	870	420	850	M8	8	7,5	324
	VPD-DU-90B-11x10															11	357
	VPD-DU-90A-22x15															22	385
	VPD-DU-90B-30x15															30	425
100	VPD-DU-100A-4x7,5	1000	1824	1461	332	1093	1968	1001	1229	567	940	504	1040	M10	8	4	365
	VPD-DU-100B-5,5x7,5															5,5	375
	VPD-DU-100A-11x10															11	390
	VPD-DU-100B-15x10															15	420
112	VPD-DU-112A-7,5x7,5	1120	2059	1795	445	1397	2207	1122	1395	720	1040	590	1040	M10	8	7,5	533
	VPD-DU-112B-11x7,5															11	570
	VPD-DU-112A-18,5x10															18,5	572
	VPD-DU-112B-22x10															22	620
125	VPD-DU-125A-15x7,5	1250	2224	1878	475	1480	2371	1205	1511	779	1100	650	1310	M10	12	15	659
	VPD-DU-125B-18,5x7,5															18,5	696
	VPD-DU-125A-37x10															37	813
	VPD-DU-125B-45x10															45	960

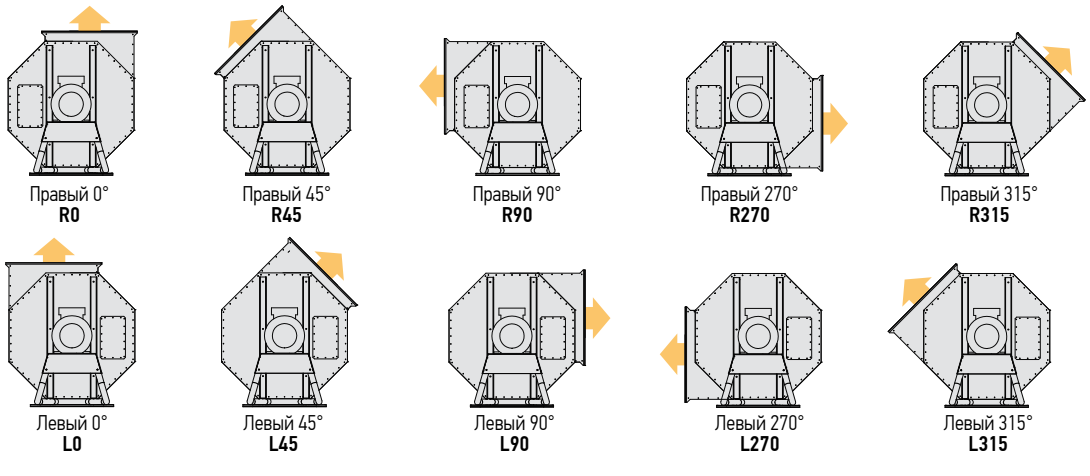

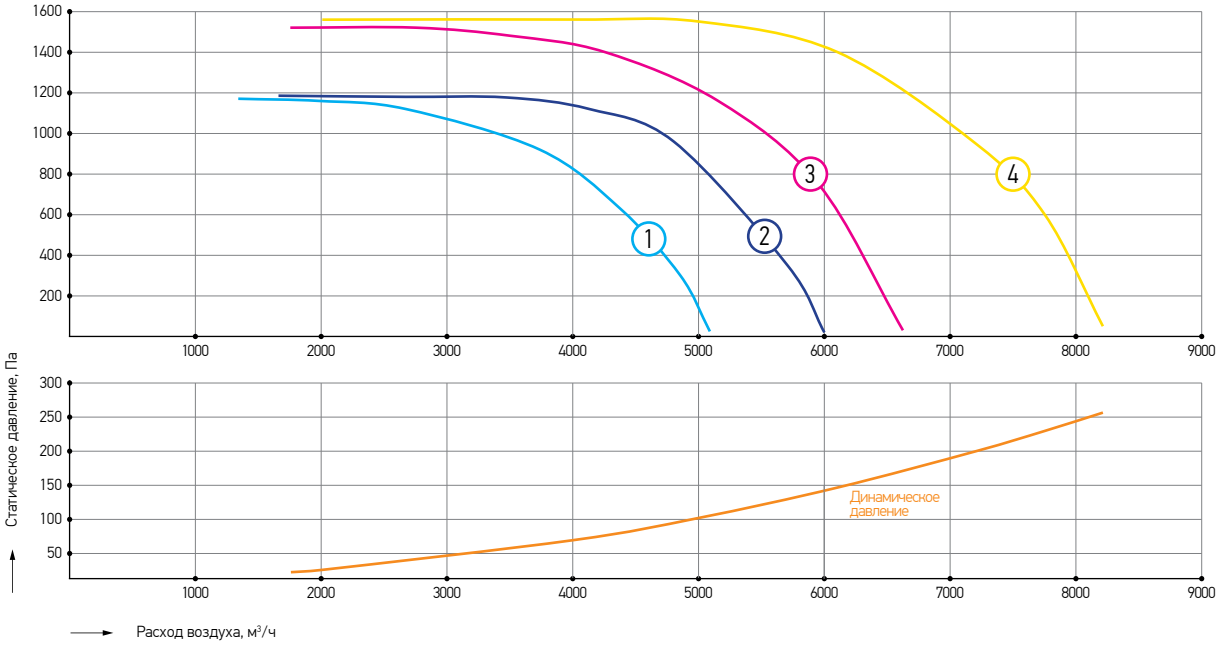

Номер характеристики*	Наименование	Обороты фактические, об/мин	Напряжение питания двигателя, В	Номинальная мощность, кВт	Масса, кг
1	VPD-DU-35A-1,5×30	2880	380	1,5	51
2	VPD-DU-35B-2,2×30	2860	380	2,2	52
3	VPD-DU-40A-3×30	2860	380	3	54
4	VPD-DU-40B-4×30	2870	380	4	61

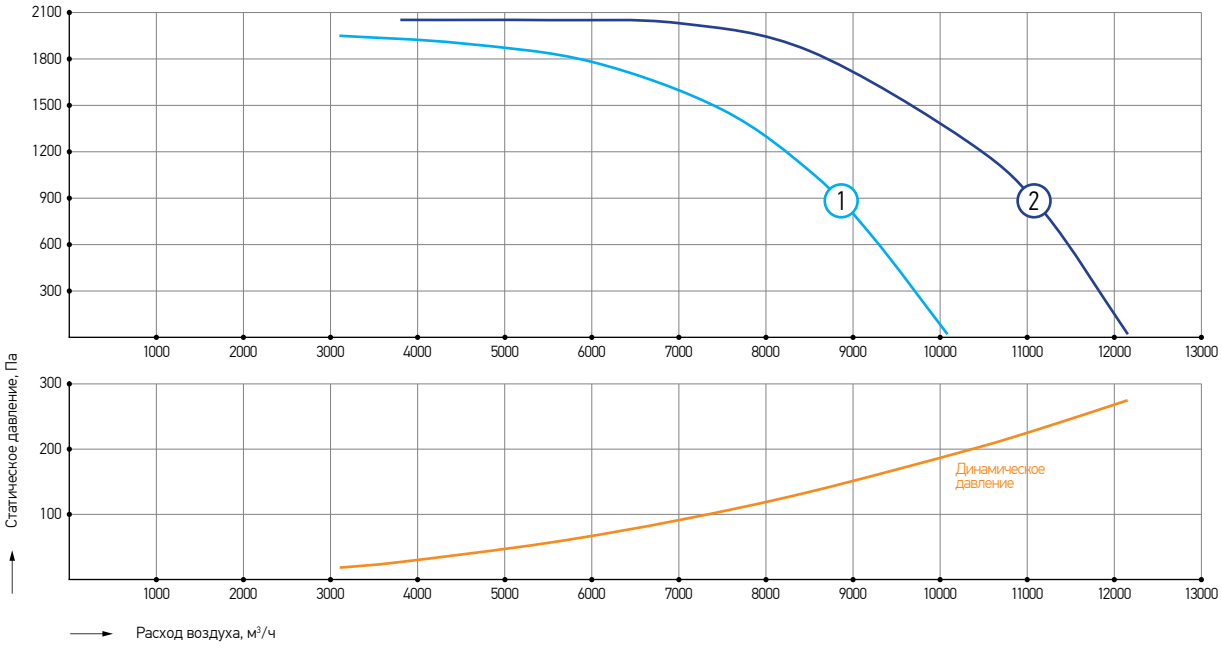

Номер характеристики*	Наименование	Обороты фактические, об/мин	Напряжение питания двигателя, В	Номинальная мощность, кВт	Масса, кг
1	VPD-DU-45A-5,5×30	2870	380	5,5	80
2	VPD-DU-45B-7,5×30	2900	380	7,5	90

** Все характеристики вентиляторов соответствуют нормальному атмосферному давлению и температуре воздуха +20 °С, плотность воздуха – 1,2 кг/м³. Для пересчета характеристик вентилятора на температуру удаляемого дыма, определенную в расчете дымоудаления, необходимо давление умножить на коэффициент К=293/(273+Т), где Т – значение температуры удаляемого дыма в °С. Следует иметь в виду, что потребляемая вентилятором мощность также изменяется в К раз.*

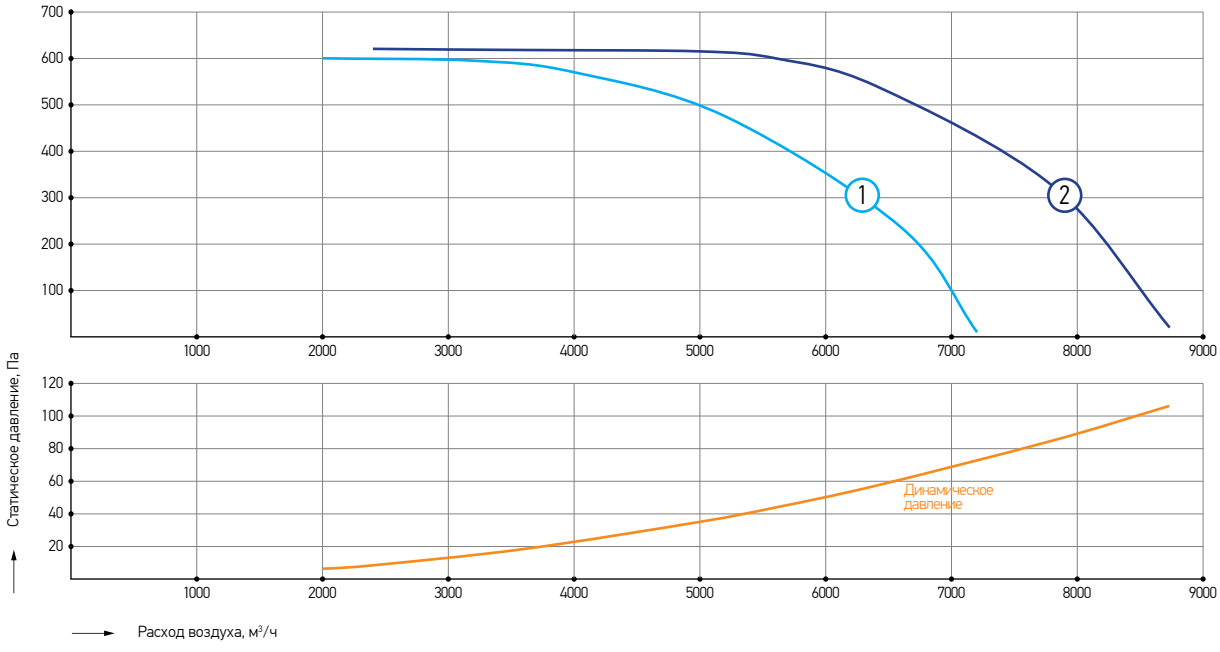

Номер характеристики*	Наименование	Обороты фактические, об/мин	Напряжение питания двигателя, В	Номинальная мощность, кВт	Масса, кг
1	VPD-DU-50A-1,1×15	1420	380	1,1	73
2	VPD-DU-50B-1,5×15	1400	380	1,5	76

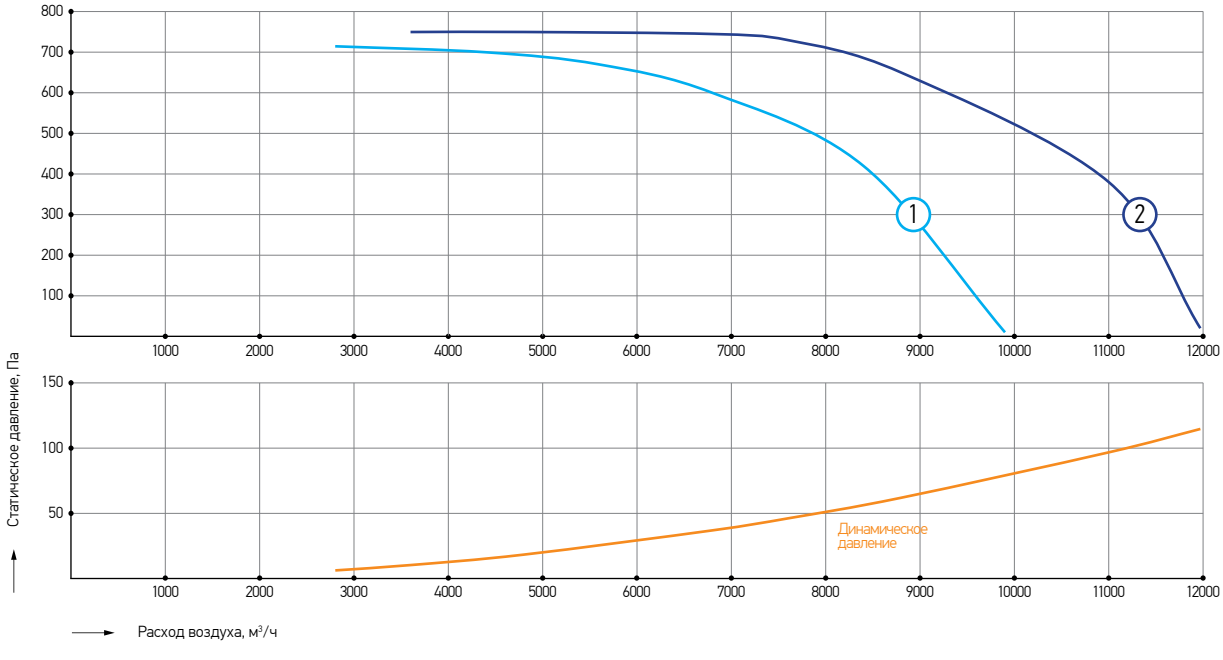

Номер характеристики*	Наименование	Обороты фактические, об/мин	Напряжение питания двигателя, В	Номинальная мощность, кВт	Масса, кг
1	VPD-DU-56A-2,2×15	1410	380	2,2	97
2	VPD-DU-56B-2,2×15	1410	380	2,2	101

** Все характеристики вентиляторов соответствуют нормальному атмосферному давлению и температуре воздуха +20 °С, плотность воздуха – 1,2 кг/м³. Для пересчета характеристик вентилятора на температуру удаляемого дыма, определенную в расчете дымоудаления, необходимо давление умножить на коэффициент К=293/(273+Т), где Т – значение температуры удаляемого дыма в °С. Следует иметь в виду, что потребляемая вентилятором мощность также изменяется в К раз.*

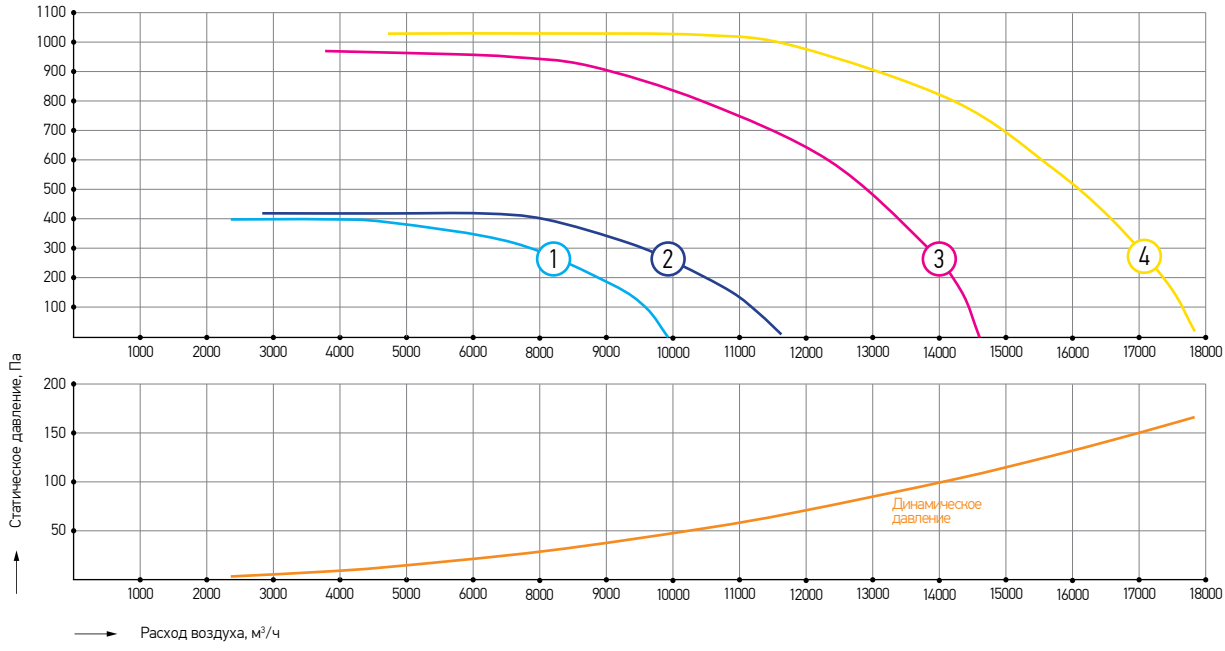

Номер характеристики*	Наименование	Обороты фактические, об/мин	Напряжение питания двигателя, В	Номинальная мощность, кВт	Масса, кг
1	VPD-DU-63A-1,1×10	930	380	1,1	121
2	VPD-DU-63B-1,5×10	930	380	1,5	125
3	VPD-DU-63A-4×15	1420	380	4	135
4	VPD-DU-63B-5,5×15	1430	380	5,5	144

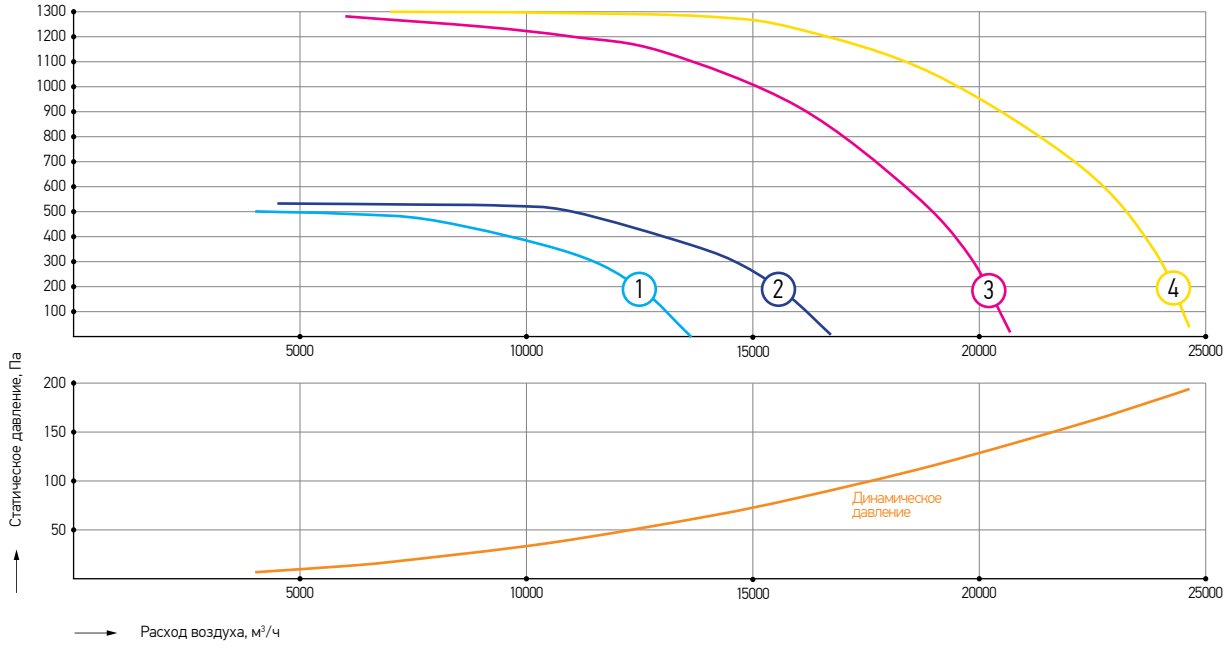

Номер характеристики*	Наименование	Обороты фактические, об/мин	Напряжение питания двигателя, В	Номинальная мощность, кВт	Масса, кг
1	VPD-DU-71A-2,2×10	930	380	2,2	155
2	VPD-DU-71B-2,2×10	930	380	2,2	160
3	VPD-DU-71A-7,5×15	1440	380	7,5	181
4	VPD-DU-71B-11×15	1450	380	11	195

** Все характеристики вентиляторов соответствуют нормальному атмосферному давлению и температуре воздуха +20 °С, плотность воздуха – 1,2 кг/м³. Для пересчета характеристик вентилятора на температуру удаляемого дыма, определенную в расчете дымоудаления, необходимо давление умножить на коэффициент К=293/(273+Т), где Т – значение температуры удаляемого дыма в °С. Следует иметь в виду, что потребляемая вентилятором мощность также изменяется в К раз.*

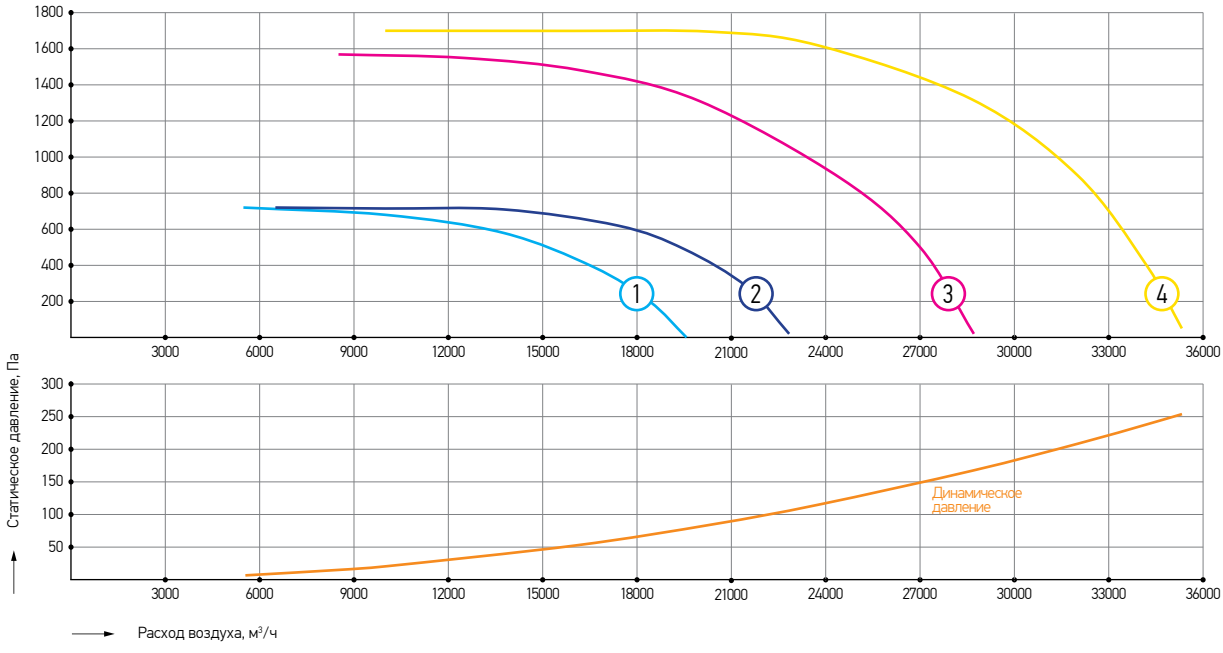

Номер характеристики*	Наименование	Обороты фактические, об/мин	Напряжение питания двигателя, В	Номинальная мощность, кВт	Масса, кг
1	VPD-DU-80A-3×10	950	380	3	212
2	VPD-DU-80B-4×10	950	380	4	229
3	VPD-DU-80A-11×15	1450	380	11	260
4	VPD-DU-80B-15×15	1460	380	15	285

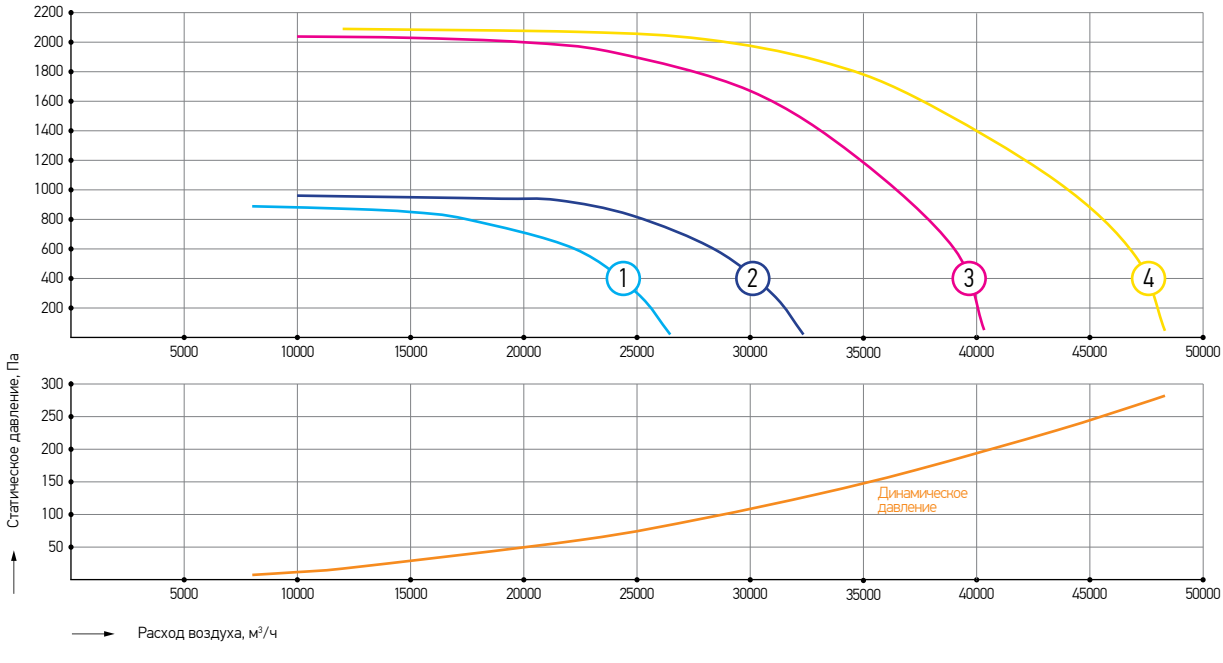

Номер характеристики*	Наименование	Обороты фактические, об/мин	Напряжение питания двигателя, В	Номинальная мощность, кВт	Масса, кг
1	VPD-DU-90A-7,5×10	960	380	7,5	324
2	VPD-DU-90B-11×10	965	380	11	357
3	VPD-DU-90A-22×15	1465	380	22	385
4	VPD-DU-90B-30×15	1465	380	30	425

** Все характеристики вентиляторов соответствуют нормальному атмосферному давлению и температуре воздуха +20 °С, плотность воздуха – 1,2 кг/м³. Для пересчета характеристик вентилятора на температуру удаляемого дыма, определенную в расчете дымоудаления, необходимо давление умножить на коэффициент К=293/(273+Т), где Т – значение температуры удаляемого дыма в °С. Следует иметь в виду, что потребляемая вентилятором мощность также изменяется в К раз.*

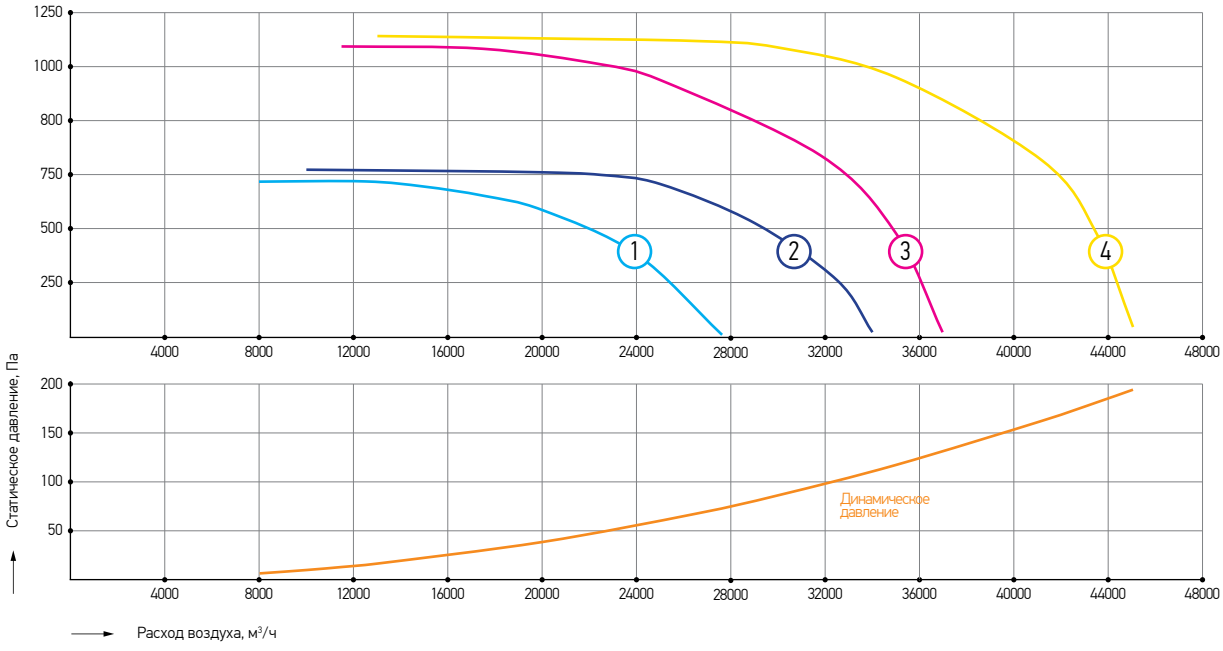

Номер характеристики*	Наименование	Обороты фактические, об/мин	Напряжение питания двигателя, В	Номинальная мощность, кВт	Масса, кг
1	VPD-DU-100A-4×7,5	720	380	4	365
2	VPD-DU-100B-5,5×7,5	720	380	5,5	375
3	VPD-DU-100A-11×10	970	380	11	390
4	VPD-DU-100B-15×10	970	380	15	420

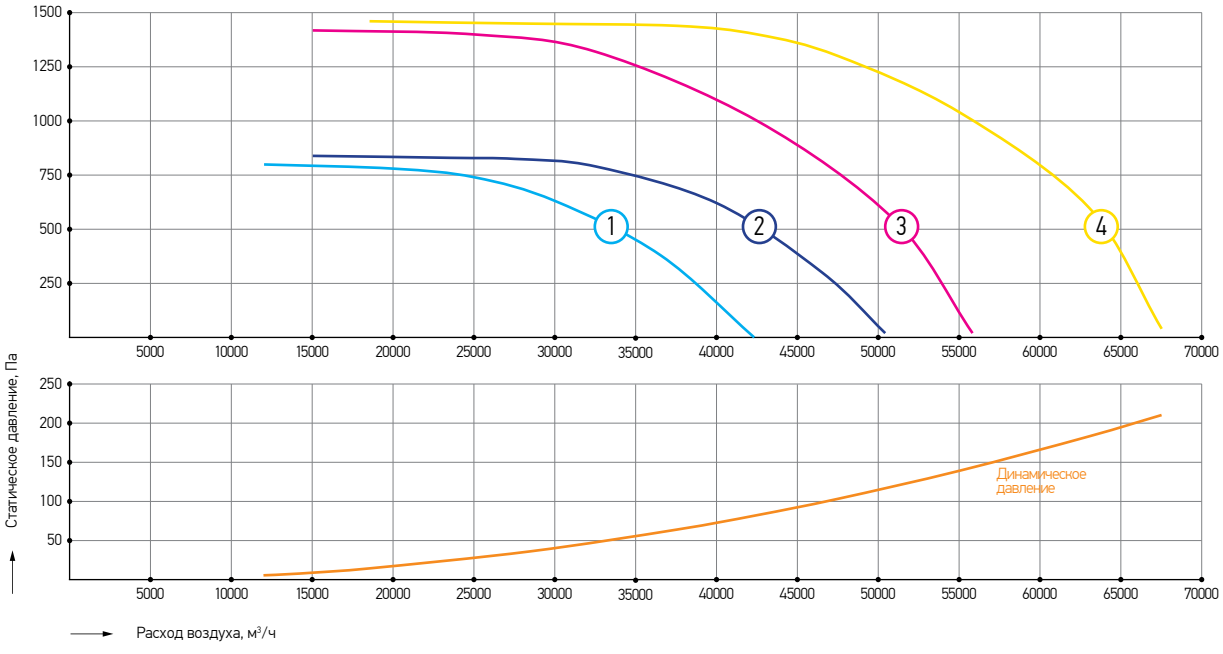

Номер характеристики*	Наименование	Обороты фактические, об/мин	Напряжение питания двигателя, В	Номинальная мощность, кВт	Масса, кг
1	VPD-DU-112A-7,5×7,5	720	380	7,5	533
2	VPD-DU-112B-11×7,5	730	380	11	570
3	VPD-DU-112A-18,5×10	980	380	18,5	572
4	VPD-DU-112B-22×10	975	380	22	620

** Все характеристики вентиляторов соответствуют нормальному атмосферному давлению и температуре воздуха +20 °С, плотность воздуха – 1,2 кг/м³. Для пересчета характеристик вентилятора на температуру удаляемого дыма, определенную в расчете дымоудаления, необходимо давление умножить на коэффициент К=293/(273+Т), где Т – значение температуры удаляемого дыма в °С. Следует иметь в виду, что потребляемая вентилятором мощность также изменяется в К раз.*

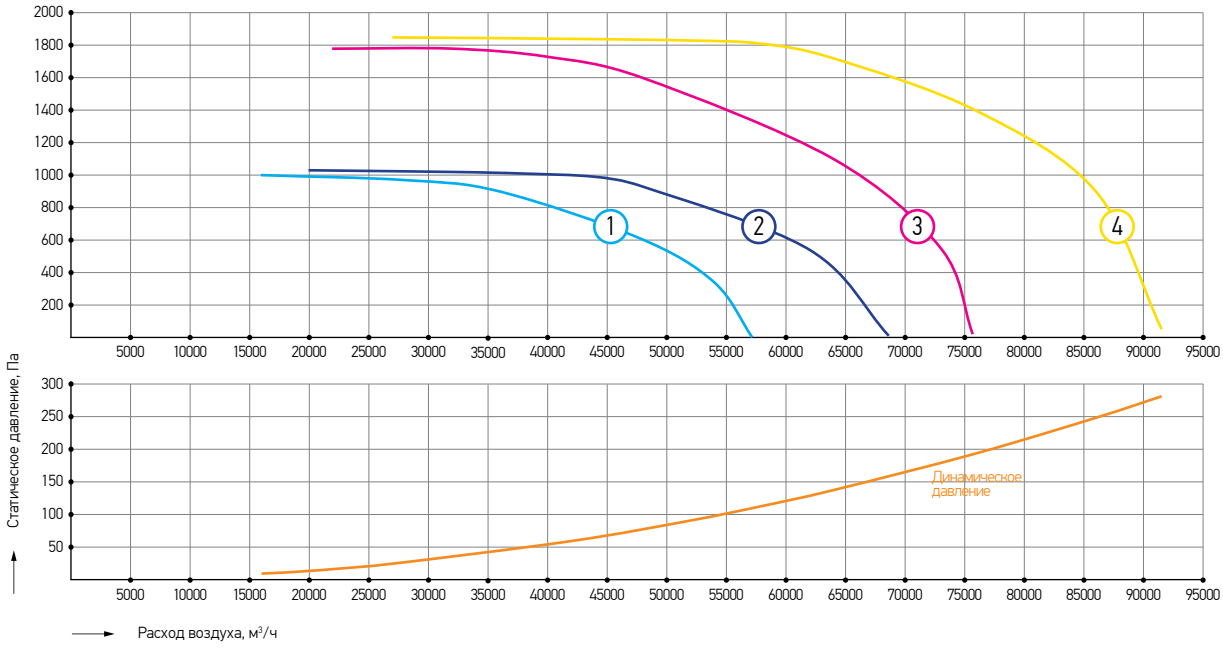

Номер характеристики*	Наименование	Обороты фактические, об/мин	Напряжение питания двигателя, В	Номинальная мощность, кВт	Масса, кг
1	VPD-DU-125A-15×7,5	730	380	15	659
2	VPD-DU-125B-18,5×7,5	735	380	18,5	696
3	VPD-DU-125A-37×10	980	380	37	813
4	VPD-DU-125B-45×10	985	380	45	960

** Все характеристики вентиляторов соответствуют нормальному атмосферному давлению и температуре воздуха +20 °С, плотность воздуха – 1,2 кг/м³. Для пересчета характеристик вентилятора на температуру удаляемого дыма, определенную в расчете дымоудаления, необходимо давление умножить на коэффициент К=293/(273+Т), где Т – значение температуры удаляемого дыма в °С. Следует иметь в виду, что потребляемая вентилятором мощность также изменяется в К раз.*

ВСТАВКА ГИБКАЯ КРУГЛАЯ GVTC-T

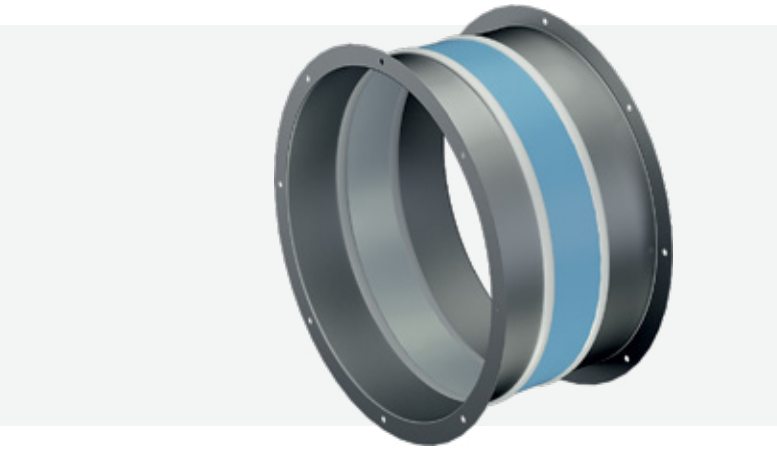

Предназначена для снижения механических вибраций, передаваемых от радиального вентилятора дымоудаления к системе воздуховодов.

- Изготавливается в 11 типоразмерах;
- Устанавливается на всасывающей стороне вентилятора;
- Вариант исполнения: термостойкая на 400 и 600 градусов (T4 и T6) и взрывозащищенная;
- Вариант специсполнения: коррозионностойкая и кислотостойкая.

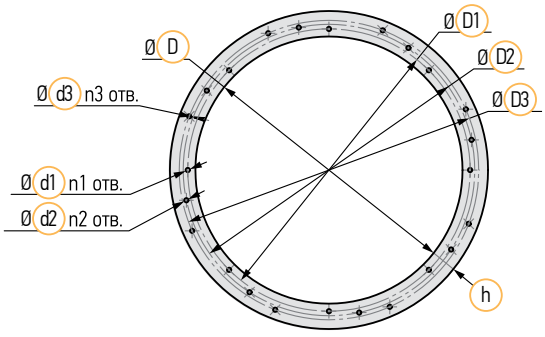

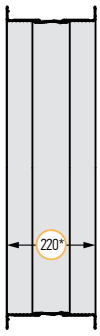

** Размер указан в растянутом состоянии*

Тип вставки	D, мм	D1, мм	D2, мм	D3, мм	h, мм	d1, мм	d2, мм	d3, мм	n1, шт	n2, шт	n3, шт	Масса, кг	Наименование радиального вентилятора дымоудаления
GVTC-355	355	401	430	-	50	7	7	-	8	8	-	1,9	VPD DU 35
GVTC-400	400	433	451	-	40	10	10	-	8	8	-	3,8	VPD DU 40
GVTC-450/500	450	490	508	526	50	10	10	10	8	12	8	4,3	VPD DU 45/50
GVTC-560	560	643,5	660	-	63	10	10	-	8	8	-	5,6	VPD DU 56
GVTC-630	622	660	-	-	44	10	-	-	8	-	-	6,1	VPD DU 63
GVTC-710	710	750	-	-	40	10	-	-	8	-	-	6,6	VPD DU 71
GVTC-800	800	850	-	-	50	12	-	-	8	-	-	10,3	VPD DU 80
GVTC-900	900	956	-	-	50	12	-	-	8	-	-	11,2	VPD DU 90
GVTC-1000	1000	1040	1050	-	50	12	12	-	8	8	-	12,8	VPD DU 100
GVTC-1120	1120	1180	-	-	50	12	-	-	8	-	-	14,2	VPD DU 112
GVTC-1250	1250	1310	-	-	50	12	-	-	12	-	-	15,8	VPD DU 125

GVTC - T4 - 710 - EX - AC

- GVTC — Тип круглой гибкой вставки
- T4 — Термостойкость (T4 – 400 градусов, T6 – 600 градусов)
- 710 — Типоразмер
- EX — Тип исполнения (EX – взрывозащищенная)
- AC — Тип специсполнения (KR – коррозионностойкая, AC – кислотостойкая)

ВСТАВКА ГИБКАЯ КВАДРАТНАЯ GVTQ-T

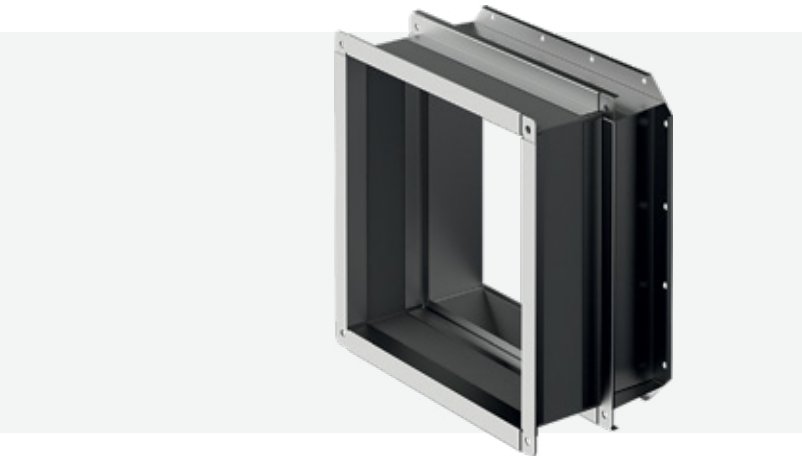

Предназначена для снижения механических вибраций, передаваемых от радиального вентилятора дымоудаления к системе воздуховодов.

- Изготавливается в 10 типоразмерах;
- Устанавливается на всасывающей стороне вентилятора;
- Для крепления квадратной гибкой вставки нужен адаптер (идет в комплекте);
- Вариант исполнения: термостойкая на 400 и 600 градусов (T4 и T6) и взрывозащищенная;
- Вариант специсполнения: коррозионностойкая и кислотостойкая.

Квадратная гибкая вставка

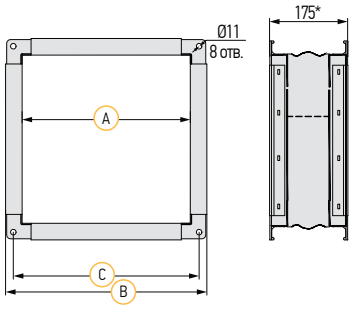

Адаптер для квадратной гибкой вставки

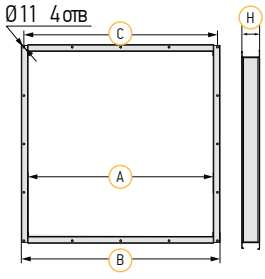

** Размер указан в растянутом состоянии*

Тип вставки	Размеры вставки				Размеры адаптера					Наименование радиального вентилятора дымоудаления
	A, мм	B, мм	C, мм	Масса, кг	A, мм	B, мм	C, мм	H, мм	Масса, кг	
GVTQ-355/400	500	560	530	6,2	478	558	530	85	4	VPD DU 35/40
GVTQ-450/500	550	610	580	6,9	548	618	580	85	4,4	VPD DU 45/50
GVTQ-560	650	710	680	10,3	626	706	680	94	5,6	VPD DU 56
GVTQ-630	750	810	780	11,9	738	818	780	85	6	VPD DU 63
GVTQ-710	800	860	830	12,6	788	868	830	85	6,4	VPD DU 71
GVTQ-800	950	1010	980	15	918	1008	980	85	7,8	VPD DU 80
GVTQ-900	1000	1060	1030	15,8	988	1078	1050	85	8,3	VPD DU 90
GVTQ-1000	1100	1160	1130	17,5	1100	1180	1130	105	10,3	VPD DU 100
GVTQ-1120	1250	1310	1280	20,1	1250	1330	1280	105	11,7	VPD DU 112
GVTQ-1250	1400	1460	1430	21,5	1400	1490	1430	105	13,2	VPD DU 125

GVTQ - T4 - 560 - EX - KR

- GVTQ — Тип квадратной гибкой вставки
- T4 — Термостойкость (T4 – 400 градусов, T6 – 600 градусов)
- 560 — Типоразмер
- EX — Тип исполнения (EX – взрывозащищенная)
- KR — Тип специсполнения (KR – коррозионностойкая, AC – кислотостойкая)

ВСТАВКА ГИБКАЯ ПРЯМОУГОЛЬНАЯ GVTR-T

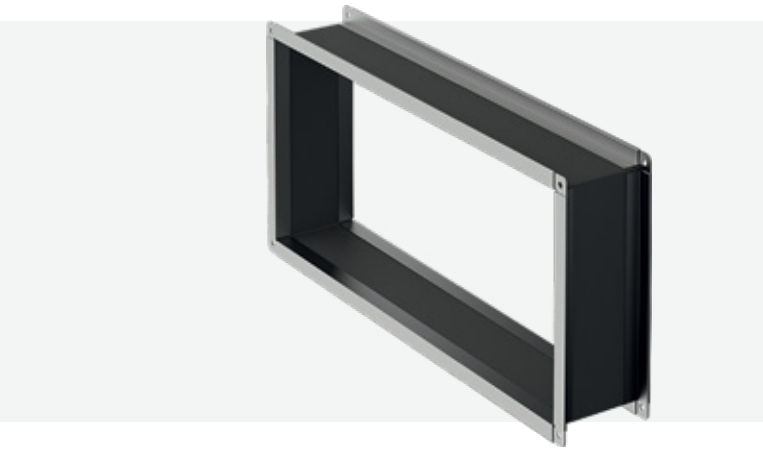

Предназначена для снижения механических вибраций, передаваемых от радиального вентилятора дымоудаления к системе воздуховодов.

- Изготавливается в 12 типоразмерах;
- Устанавливается на стороне нагнетания вентилятора;
- Вариант исполнения: термостойкая на 400 и 600 градусов (T4 и T6) и взрывозащищенная;
- Вариант специсполнения: коррозионностойкая и кислотостойкая.

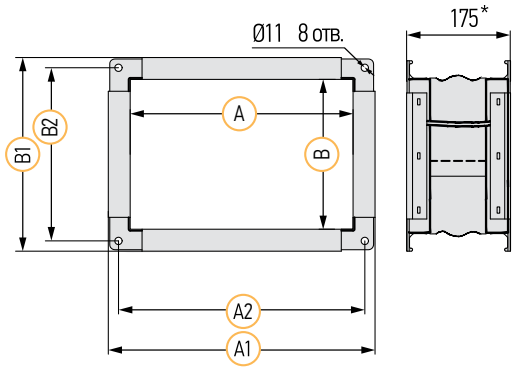

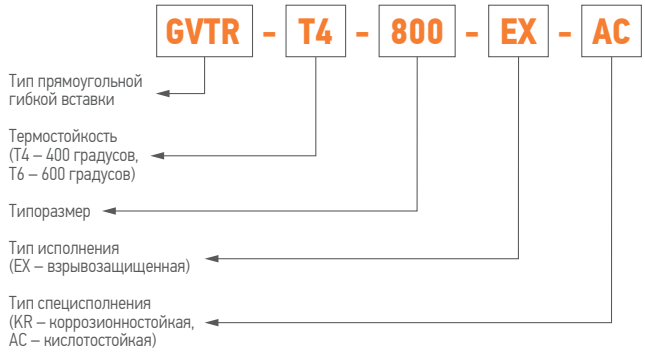

** Размер указан в растянутом состоянии*

Тип вставки	A, мм	A1, мм	B, мм	B1, мм	A2, мм	B2, мм	Масса, кг	Наименование радиального вентилятора дымоудаления
GVTR-355	455	515	240	300	485	270	3,3	VPD DU 35
GVTR-400	455	515	255	315	485	285	3,5	VPD DU 40
GVTR-450	535	595	315	375	565	345	4,4	VPD DU 45
GVTR-500	605	665	320	380	635	350	4,7	VPD DU 50
GVTR-560	675	735	375	435	705	405	5,4	VPD DU 56
GVTR-630	745	805	415	475	775	445	6,1	VPD DU 63
GVTR-710	815	875	460	520	845	490	6,7	VPD DU 71
GVTR-800	955	1015	520	580	985	550	9,6	VPD DU 80
GVTR-900	1100	1160	545	605	1130	575	10,5	VPD DU 90
GVTR-1000	1240	1300	580	640	1270	610	11,5	VPD DU 100
GVTR-1120	1405	1465	735	795	1435	765	13,8	VPD DU 112
GVTR-1250	1520	1580	795	855	1550	825	15,1	VPD DU 125

КЛАПАН ЗАЩИТНЫЙ PRT

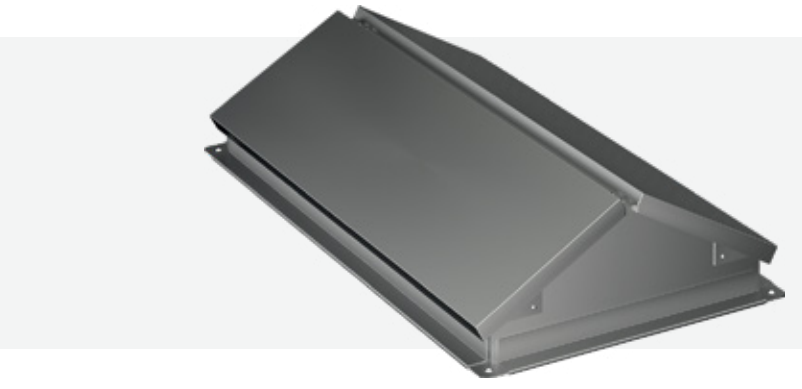

Предназначен для защиты радиальных вентиляторов дымоудаления от осадков, установленных под открытым небом, с углом поворота корпуса 0°, 45° и 315°.

- Изготавливается в 12 типоразмерах;
- Устанавливается на выходной патрубок вентилятора;
- Вариант исполнения: взрывозащищенный;
- Вариант специсполнения: коррозионностойкий и кислотостойкий.

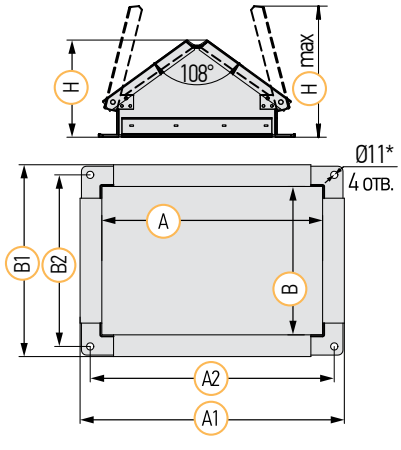

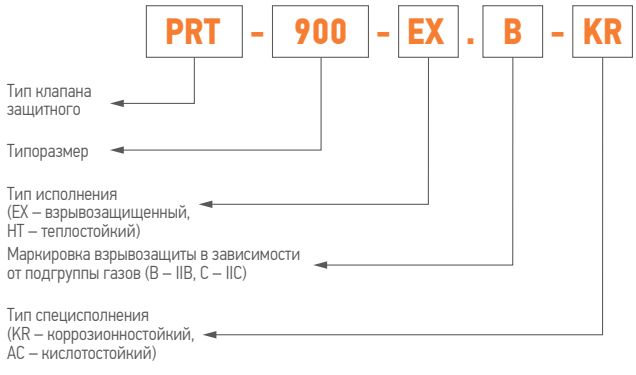

Тип защитного клапана	A, мм	A1, мм	A2, мм	B, мм	B1, мм	B2,мм	H, мм	Hmax, мм	Масса, кг	Наименование радиального вентилятора дымоудаления
PRT-355	455	515	485	240	300	270	150	203	3,4	VPD DU 35
PRT-400	455	515	485	255	315	285	155	210	3,5	VPD DU 40
PRT-450	535	595	565	315	375	345	178	248	3,9	VPD DU 45
PRT-500	605	665	635	320	380	350	180	253	4,2	VPD DU 50
PRT-560	675	735	705	375	435	405	200	285	5,2	VPD DU 56
PRT-630	745	805	775	415	475	445	213	308	5,8	VPD DU 63
PRT-710	815	875	845	460	520	490	229	335	6,5	VPD DU 71
PRT-800	955	1015	985	520	580	550	252	373	8,1	VPD DU 80
PRT-900	1100	1160	1130	545	605	575	260	386	8,8	VPD DU 90
PRT-1000	1240	1300	1270	580	640	610	274	412	10,5	VPD DU 100
PRT-1120	1405	1465	1435	735	795	765	327	506	13,7	VPD DU 112
PRT-1250	1520	1580	1550	795	855	825	348	545	15,4	VPD DU 125

КОЖУХ ДВИГАТЕЛЯ DTK

Предназначен для защиты электродвигателя радиального вентилятора дымоудаления от атмосферных осадков

- Изготавливаются в 11 типоразмерах;
- Вариант специсполнения: коррозионностойкий и кислотостойкий.

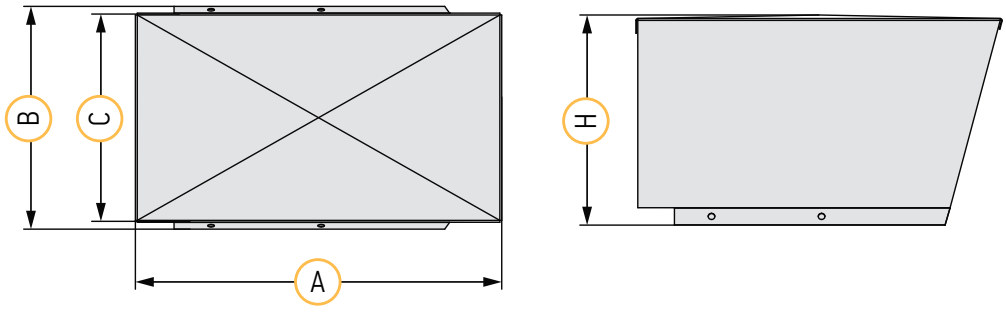

Тип кожуха	A, мм	B, мм	C, мм	H, мм	Масса, кг	Наименование радиального вентилятора дымоудаления
DTK-355/400	461	304	291	366	3,1	VPD DU 35/40
DTK-450	591	337	324	398	4,4	VPD DU 45
DTK-500	446	254	236	343	2,9	VPD DU 50
DTK-560	516	314	296	368	3,9	VPD DU 56
DTK-630	606	354	336	387	4,8	VPD DU 63
DTK-710	686	376	381	476	6,8	VPD DU 71
DTK-800	736	444	449	556	8,5	VPD DU 80
DTK-900	836	490	495	604	10,7	VPD DU 90
DTK-1000	866	582	588	635	18,5	VPD DU 100
DTK-1120	961	674	680	723	23,4	VPD DU 112
DTK-1250	1066	735	740	780	27,7	VPD DU 125

DTK - 355 - KR

Тип кожуха двигателя

Типоразмер

Тип исполнения (KR – коррозионностойкий, AC – кислотостойкий)

КОМПЛЕКТ ВИБРООПОР DO

Предназначен для снижения динамической нагрузки, передаваемой от вентилятора дымоудаления на несущую конструкцию

- Виброизолятор ДО состоит из цилиндрической пружины, к торцам которой жестко прикреплены штампованные стальные пластины;
- Виброизоляторы ДО предназначены для монтажа вентилятора в помещении.

Тип виброи-золятора	A, мм	A1, мм	B, мм	H, мм	S, мм	S1, мм	Dср, мм	d, мм	d1, мм	d2, мм	Вертикальная жесткость, кг/см²	Нагрузка		Осадка под нагрузкой, мм		Масса, кг
												Рабочая	Предельная	Рабочая	Предельная	
ДО-39	110	80	70	98	2	5	40	4	8,4	12	61	22,3	27,8	36	45	0,41
ДО-40	130	100	90	123	3	10	50	5	8,4	12	81	34,6	43,2	41,7	52	0,94
ДО-41	130	100	90	138	3	10	54	6	10,5	14	124	55	68,7	43,4	54	1,03
ДО-42	150	120	110	180	3	10	72	8	10,5	14	165	96	120	57,2	72	1,79
ДО-43	160	130	120	202	3	10	80	10	10,5	14	294	168	210	56	70	2,46
ДО-44	180	150	140	236	3	10	96	12	10,5	14	357	243	303	66,5	83	3,74
ДО-45	220	180	170	290	3	10	120	15	13	16	442	380	475	84,5	106	6,58

Комплект виброопор	Тип виброизолятора	Кол-во опор в комплекте	Наименование вентилятора дымоудаления
DO-355/400	ДО-39	4	VPD-DU 35/40
DO-450/500	ДО-40	4	VPD-DU 45/50
DO-560/630	ДО-41	4	VPD-DU 56/63
DO-710	ДО-42	4	VPD-DU 71
DO-800	ДО-43	4	VPD-DU 80
DO-900/1000	ДО-43	5	VPD-DU 90/100
DO-1120	ДО-44	5	VPD-DU 112
DO-1250	ДО-45	5	VPD-DU 125

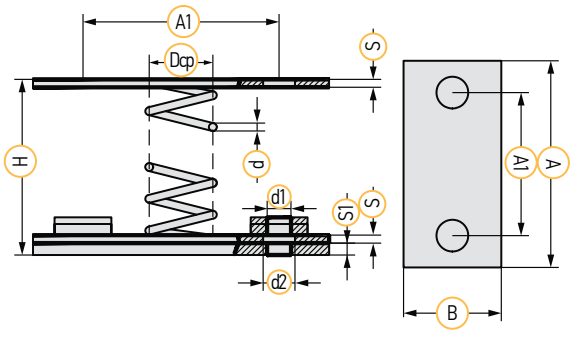

ВЕНТИЛЯТОР КРЫШНЫЙ ДЫМОУДАЛЕНИЯ С ВЫБРОСОМ В СТОРОНУ VSDB DU

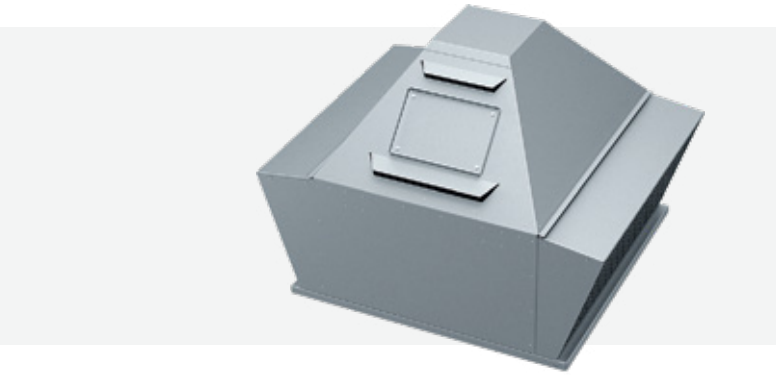

Предназначены для удаления возникающих при пожаре высокотемпературных дымовоздушных смесей и одновременного отвода тепла за пределы обслуживаемого помещения.

- 12 типоразмеров с расходом воздуха от 1 500 до 90 000 м³/ч;
- Статическое давление до 2100 Па;
- Защита от перегрева двигателя осуществлена рядом конструктивных мер:
  - Воздушная прослойка между опорой двигателя и проточной частью вентилятора,
  - Между фланцем двигателя и опорой установлена прокладка из теплостойкого материала;
- Перемещение газов с температурой до 400°С или до 600°С в течение 120 мин;
- Климатическое исполнение У1, УХЛ1 и Т1 по ГОСТ 15150;
- Группа механического исполнения М3;
- Вариант исполнения – взрывозащищенный;
- Вариант специсполнения – коррозионностойкий и кислотостойкий.

VSDB - DU 400 - 80 A - 3 × 10 EX . C - KR T1

- Тип вентилятора
- Назначение (дымоудаление)
- Максимальная температура перемещаемой среды
- Диаметр рабочего колеса, см
- Индекс аэродинамической мощности (А и В)
- Мощность электродвигателя, кВт
- Число оборотов двигателя, уменьшенное в 100 раз, об/мин
- Тип исполнения (EX - взрывозащищённый)
- Маркировка взрывозащиты в зависимости от подгруппы газов (В – IIB, С - IIC)
- Тип специсполнения (KR – коррозионностойкий, AC – кислотостойкий).
- Климатическое исполнение (У1, УХЛ1 или Т1).

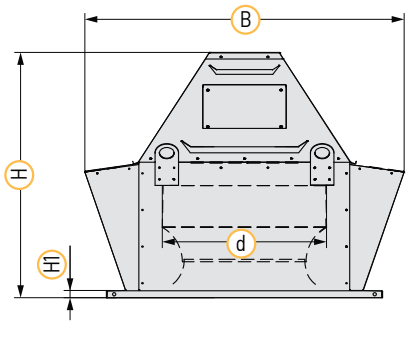

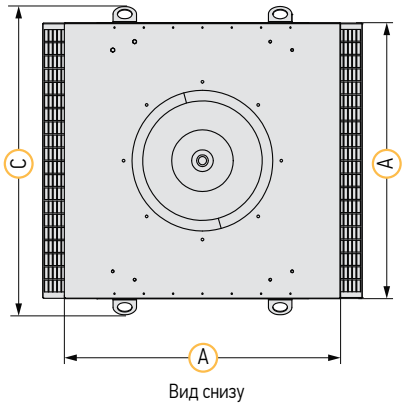

Вид снизу

ДОПОЛНИТЕЛЬНОЕ ОБОРУДОВАНИЕ

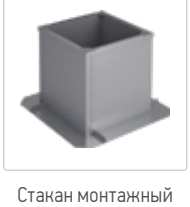

Стакан монтажный SMV

Адаптер SKV для крепления противопожарных клапанов

Поддон PV

Противопожарный клапан KZO-2

Щит управления вентиляторами ДУ и подпора UM-DU-V с АВР

РАЗМЕРЫ И МАССА

Типоразмер	Обозначение	d, мм	A, мм	B, мм	C, мм	H, мм	H1, мм	Мощность, кВт	Масса, кг
35	VSDB DU-35A-1,5×30	355	596	726	638	634	20	1,5	43
	VSDB DU-35B-2,2×30							2,2	45
40	VSDB DU-40A-3×30	400	637	776	700	744	20	3	54
	VSDB DU-40B-4×30							4	58
45	VSDB DU-45A-5,5×30	450	665	816	723	885	25	5,5	101
	VSDB DU-45B-7,5×30							7,5	104
50	VSDB DU-50A-1,1×15	500	794	966	898	694	25	1,1	76
	VSDB DU-50B-1,5×15							1,5	80
56	VSDB DU-56A-2,2×15	560	942	1090	1052	870	25	2,2	108
	VSDB DU-56B-2,2×15							2,2	110
63	VSDB DU-63A-1,1×10	630	1036	1234	1140	1055	25	1,1	101
	VSDB DU-63B-1,5×10							1,5	103
	VSDB DU-63A-4×15							4	115
	VSDB DU-63B-5,5×15							5,5	136
71	VSDB DU-71A-2,2×10	710	1087	1400	1190	1101	25	2,2	141
	VSDB DU-71B-2,2×10							2,2	146
	VSDB DU-71A-7,5×15							7,5	194
	VSDB DU-71B-11×15							11	206
80	VSDB DU-80A-3×10	800	1252	1578	1362	1285	25	3	210
	VSDB DU-80B-4×10							4	215
	VSDB DU-80A-11×15							11	248
	VSDB DU-80B-15×15							15	281
90	VSDB DU-90A-7,5×10	900	1414	1762	1544	1505	30	7,5	252
	VSDB DU-90B-11×10							11	287
	VSDB DU-90A-22×15							22	352
	VSDB DU-90B-30×15							30	401
100	VSDB DU-100A-4×7,5	1000	1592	2003	1722	1484	30	4	302
	VSDB DU-100B-5,5×7,5							5,5	310
	VSDB DU-100A-11×10							11	358
	VSDB DU-100B-15×10							15	388
112	VSDB DU-112A-7,5×7,5	1120	1800	2326	1930	1797	35	7,5	387
	VSDB DU-112B-11×7,5							11	412
	VSDB DU-112A-18,5×10							18,5	422
	VSDB DU-112B-22×10							22	467
125	VSDB DU-125A-15×7,5	1250	2000	2482	2130	1919	35	15	651
	VSDB DU-125B-18,5×7,5							18,5	681
	VSDB DU-125A-37×10							37	779
	VSDB DU-125B-45×10							45	901

Все характеристики вентиляторов соответствуют нормальному атмосферному давлению и температуре воздуха +20 °С, плотность воздуха – 1,2 кг/м^3. Для пересчета характеристик вентилятора на температуру удаляемого дыма, определенную в расчете дымоудаления, необходимо давление умножить на коэффициент К=293/(273+Т), где Т – значение температуры удаляемого дыма в °С. Следует иметь в виду, что потребляемая вентилятором мощность также изменяется в К раз.

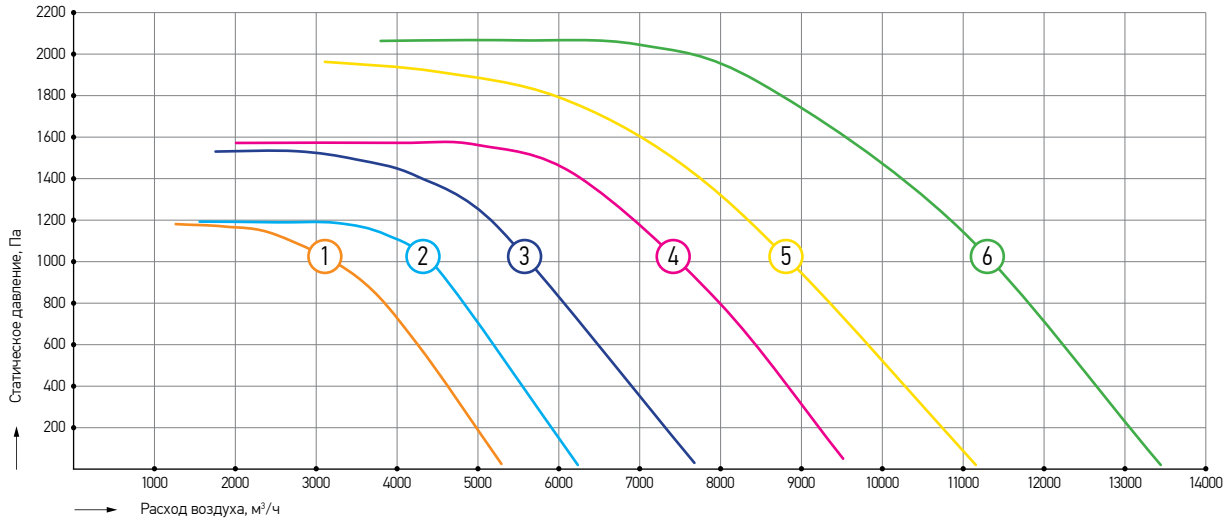

Номер характеристики	Наименование	Обороты фактические, об/мин	Напряжение питания двигателя, В	Номинальная мощность, кВт	Масса, кг
1	VSDB-DU-35A-1,5×30	2880	380	1,5	43
2	VSDB-DU-35B-2,2×30	2860	380	2,2	45
3	VSDB-DU-40A-3×30	2860	380	3	54
4	VSDB-DU-40B-4×30	2870	380	4	58
5	VSDB-DU-45A-5,5×30	2870	380	5,5	101
6	VSDB-DU-45B-7,5×30	2880	380	7,5	104

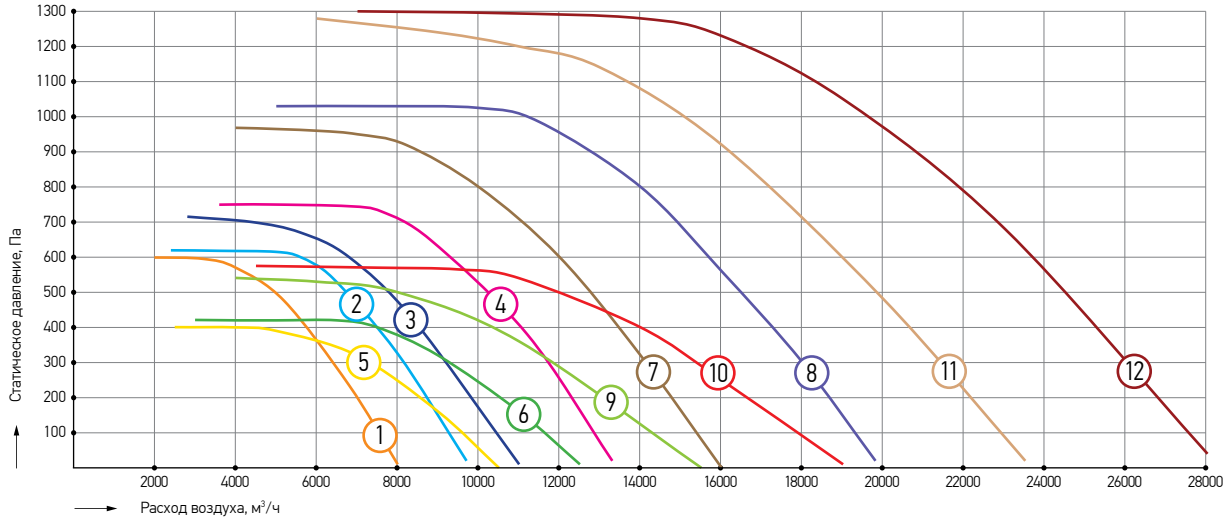

Номер характеристики	Наименование	Обороты фактические, об/мин	Напряжение питания двигателя, В	Номинальная мощность, кВт	Масса, кг
1	VSDB-DU-50A-1,1×15	1420	380	1,1	76
2	VSDB-DU-50B-1,5×15	1400	380	1,5	80
3	VSDB-DU-56A-2,2×15	1410	380	2,2	108
4	VSDB-DU-56B-2,2×15	1410	380	2,2	110
5	VSDB-DU-63A-1,1×10	930	380	1,1	101
6	VSDB-DU-63B-1,5×10	930	380	1,5	103
7	VSDB-DU-63A-4×15	1420	380	4	115
8	VSDB-DU-63B-5,5×15	1430	380	5,5	136
9	VSDB-DU-71A-2,2×10	930	380	2,2	141
10	VSDB-DU-71B-2,2×10	930	380	2,2	146
11	VSDB-DU-71A-7,5×15	1440	380	7,5	194
12	VSDB-DU-71B-11×15	1450	380	11	206

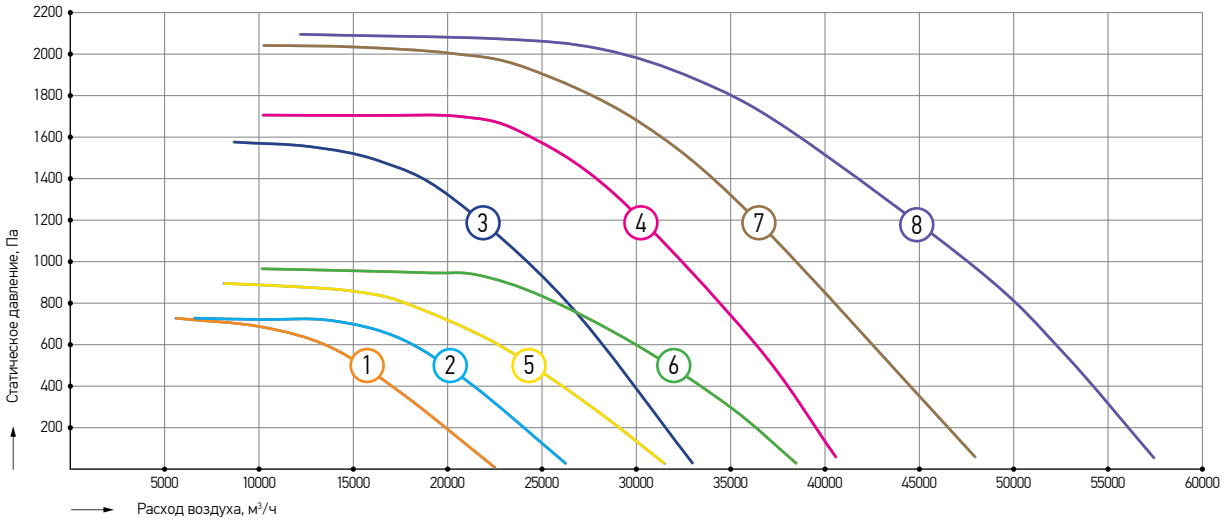

Номер характеристики	Наименование	Обороты фактические, об/мин	Напряжение питания двигателя, В	Номинальная мощность, кВт	Масса, кг
1	VSDB-DU-80A-3×10	950	380	3	210
2	VSDB-DU-80B-4×10	950	380	4	215
3	VSDB-DU-80A-11×15	1450	380	11	248
4	VSDB-DU-80B-15×15	1460	380	15	281
5	VSDB-DU-90A-7,5×10	960	380	7,5	252
6	VSDB-DU-90B-11×10	965	380	11	287
7	VSDB-DU-90A-22×15	1465	380	22	352
8	VSDB-DU-90B-30×15	1465	380	30	401

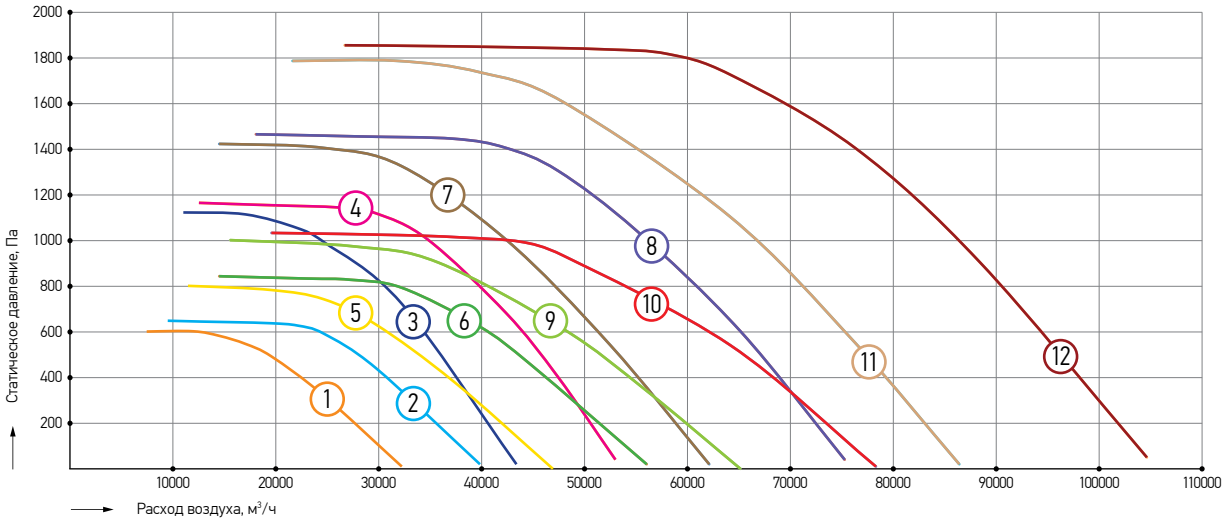

Номер характеристики	Наименование	Обороты фактические, об/мин	Напряжение питания двигателя, В	Номинальная мощность, кВт	Масса, кг
1	VSDB-DU-100A-4×7,5	720	380	4	302
2	VSDB-DU-100B-5,5×7,5	720	380	5,5	310
3	VSDB-DU-100A-11×10	970	380	11	358
4	VSDB-DU-100B-15×10	970	380	15	388
5	VSDB-DU-112A-7,5×7,5	720	380	7,5	387
6	VSDB-DU-112B-11×7,5	730	380	11	412
7	VSDB-DU-112A-18,5×10	980	380	18,5	422
8	VSDB-DU-112B-22×10	975	380	22	467
9	VSDB-DU-125A-15×7,5	730	380	15	651
10	VSDB-DU-125B-18,5×7,5	735	380	18,5	681
11	VSDB-DU-125A-37×10	980	380	37	779
12	VSDB-DU-125B-45×10	985	380	45	901

ВЕНТИЛЯТОР КРЫШНЫЙ ДЫМОУДАЛЕНИЯ С ВЫБРОСОМ ВВЕРХ VSDV DU

Предназначены для удаления возникающих при пожаре высокотемпературных дымовоздушных смесей и одновременного отвода тепла за пределы обслуживаемого помещения.

- 12 типоразмеров с расходом воздуха от 1 500 до 90 000 м³/ч;
- Статическое давление до 2100 Па;
- Защита от перегрева двигателя осуществлена рядом конструктивных мер:
  - Воздушная прослойка между опорой двигателя и проточной частью вентилятора,
  - Между фланцем двигателя и опорой установлена прокладка из теплостойкого материала;
- Перемещение газов с температурой до 400°С или до 600°С в течение 120 мин;
- Климатическое исполнение У1, УХЛ1 и Т1 по ГОСТ 15150;
- Группа механического исполнения М3;
- Вариант исполнения – взрывозащищенный;
- Вариант специсполнения – коррозионностойкий и кислотостойкий.

VSDV - DU 400 - 80 A - 3 × 10 EX . C - KR T1

- VSDV – Тип вентилятора
- DU – Назначение (дымоудаление)
- 400 – Максимальная температура перемещаемой среды
- 80 – Диаметр рабочего колеса, см
- A – Индекс аэродинамической мощности (А и В)
- 3 – Мощность электродвигателя, кВт
- 10 – Число оборотов двигателя, уменьшенное в 100 раз, об/мин
- EX – Тип исполнения (EX - взрывозащищённый)
- C – Маркировка взрывозащиты в зависимости от подгруппы газов (В – IIB, С - IIC)
- KR – Тип специсполнения (KR – коррозионностойкий, AC – кислотостойкий).
- T1 – Климатическое исполнение (У1, УХЛ1 или Т1).

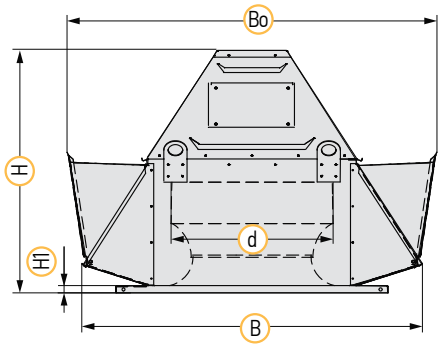

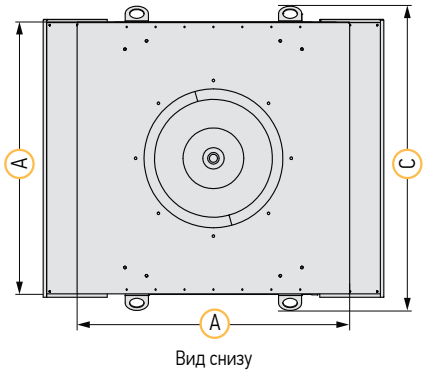

Вид снизу

ДОПОЛНИТЕЛЬНОЕ ОБОРУДОВАНИЕ

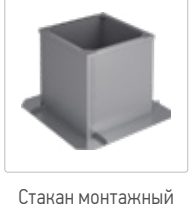

Стакан монтажный SMV

Адаптер SKV для крепления противопожарных клапанов

Поддон PV

Противопожарный клапан KZO-2

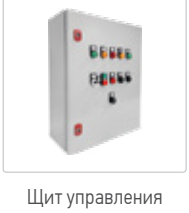

Щит управления вентиляторами ДУ и подпора UM-DU-V с АВР

РАЗМЕРЫ И МАССА

Типоразмер	Обозначение	d, мм	A, мм	B, мм	Bo, мм	C, мм	H, мм	H1, мм	Мощность, кВт	Масса, кг
35	VSDV-DU-35A-1,5×30	355	596	725	756	638	634	20	1,5	44
	VSDV-DU-35B-2,2×30								2,2	46
40	VSDV-DU-40A-3×30	400	637	790	832	700	744	20	3	54
	VSDV-DU-40B-4×30								4	59
45	VSDV-DU-45A-5,5×30	450	665	855	908	723	885	25	5,5	101
	VSDV-DU-45B-7,5×30								7,5	104
50	VSDV-DU-50A-1,1×15	500	794	995	1064	898	694	25	1,1	78
	VSDV-DU-50B-1,5×15								1,5	80
56	VSDV-DU-56A-2,2×15	560	942	1180	1245	1052	824	25	2,2	108
	VSDV-DU-56B-2,2×15								2,2	111
63	VSDV-DU-63A-1,1×10	630	1036	1305	1389	1140	1055	25	1,1	101
	VSDV-DU-63B-1,5×10								1,5	103
	VSDV-DU-63A-4×15								4	115
	VSDV-DU-63B-5,5×15								5,5	136
71	VSDV-DU-71A-2,2×10	710	1087	1445	1565	1190	1101	25	2,2	141
	VSDV-DU-71B-2,2×10								2,2	146
	VSDV-DU-71A-7,5×15								7,5	194
	VSDV-DU-71B-11×15								11	206
80	VSDV-DU-80A-3×10	800	1252	1665	1832	1362	1216	25	3	210
	VSDV-DU-80B-4×10								4	215
	VSDV-DU-80A-11×15								11	248
	VSDV-DU-80B-15×15								15	281
90	VSDV-DU-90A-7,5×10	900	1414	1865	2100	1544	1505	30	7,5	252
	VSDV-DU-90B-11×10								11	287
	VSDV-DU-90A-22×15								22	352
	VSDV-DU-90B-30×15								30	401
100	VSDV-DU-100A-4×7,5	1000	1592	1975	2163	1722	1484	30	4	302
	VSDV-DU-100B-5,5×7,5								5,5	315
	VSDV-DU-100A-11×10								11	358
	VSDV-DU-100B-15×10								15	388
112	VSDV-DU-112A-7,5×7,5	1120	1800	2170	2450	1930	1797	35	7,5	387
	VSDV-DU-112B-11×7,5								11	412
	VSDV-DU-112A-18,5×10								18,5	422
	VSDV-DU-112B-22×10								22	472
125	VSDV-DU-125A-15×7,5	1250	2000	2345	2587	2130	1919	35	15	651
	VSDV-DU-125B-18,5×7,5								18,5	687
	VSDV-DU-125A-37×10								37	779
	VSDV-DU-125B-45×10								45	901

Все характеристики вентиляторов соответствуют нормальному атмосферному давлению и температуре воздуха +20 °С, плотность воздуха – 1,2 кг/м^3. Для пересчета характеристик вентилятора на температуру удаляемого дыма, определенную в расчете дымоудаления, необходимо давление умножить на коэффициент К=293/(273+Т), где Т – значение температуры удаляемого дыма в °С. Следует иметь в виду, что потребляемая вентилятором мощность также изменяется в К раз.

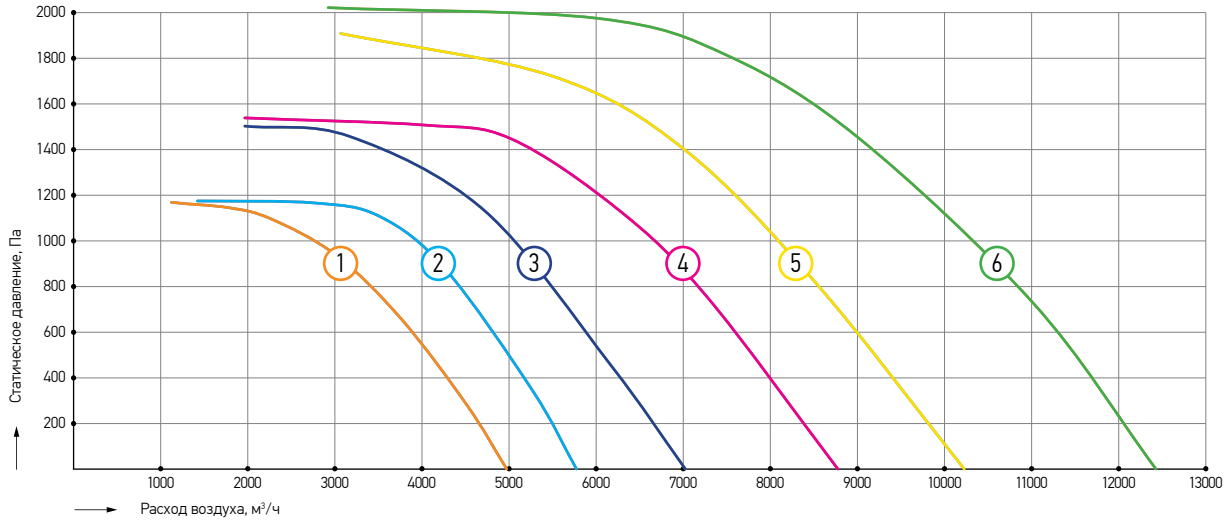

Номер характеристики	Наименование	Обороты фактические, об/мин	Напряжение питания двигателя, В	Номинальная мощность, кВт	Масса, кг
1	VSDV-DU-35A-1,5×30	2880	380	1,5	44
2	VSDV-DU-35B-2,2×30	2860	380	2,2	46
3	VSDV-DU-40A-3×30	2860	380	3	54
4	VSDV-DU-40B-4×30	2870	380	4	59
5	VSDV-DU-45A-5,5×30	2870	380	5,5	101
6	VSDV-DU-45B-7,5×30	2900	380	7,5	104

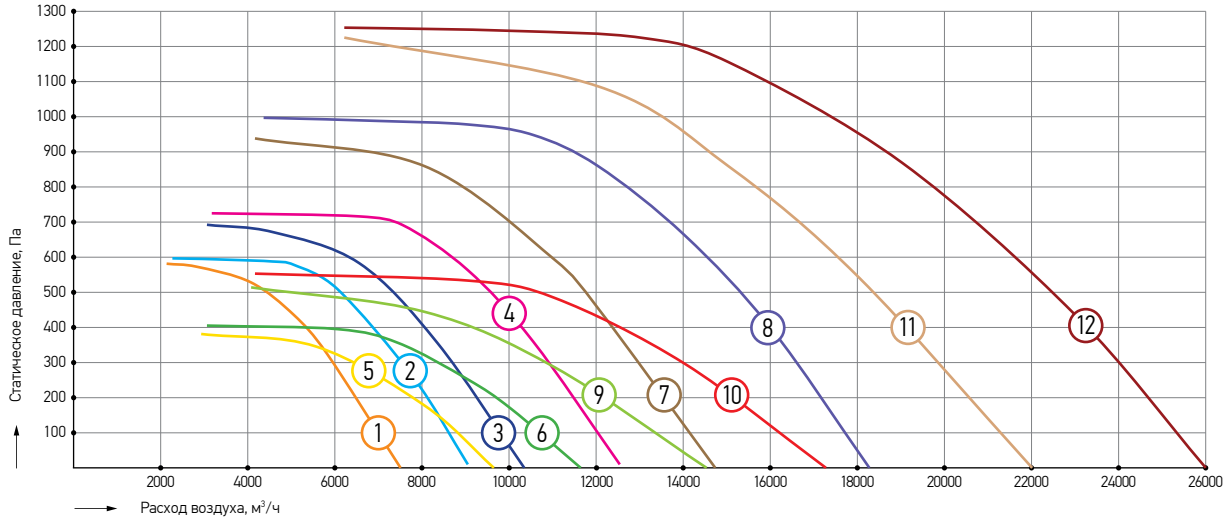

Номер характеристики	Наименование	Обороты фактические, об/мин	Напряжение питания двигателя, В	Номинальная мощность, кВт	Масса, кг
1	VSDV-DU-50A-1,1×15	1420	380	1,1	78
2	VSDV-DU-50B-1,5×15	1400	380	1,5	80
3	VSDV-DU-56A-2,2×15	1410	380	2,2	108
4	VSDV-DU-56B-2,2×15	1410	380	2,2	111
5	VSDV-DU-63A-1,1×10	930	380	1,1	101
6	VSDV-DU-63B-1,5×10	930	380	1,5	103
7	VSDV-DU-63A-4×15	1420	380	4	115
8	VSDV-DU-63B-5,5×15	1430	380	5,5	136
9	VSDV-DU-71A-2,2×10	930	380	2,2	141
10	VSDV-DU-71B-2,2×10	930	380	2,2	146
11	VSDV-DU-71A-7,5×15	1440	380	7,5	194
12	VSDV-DU-71B-11×15	1450	380	11	206

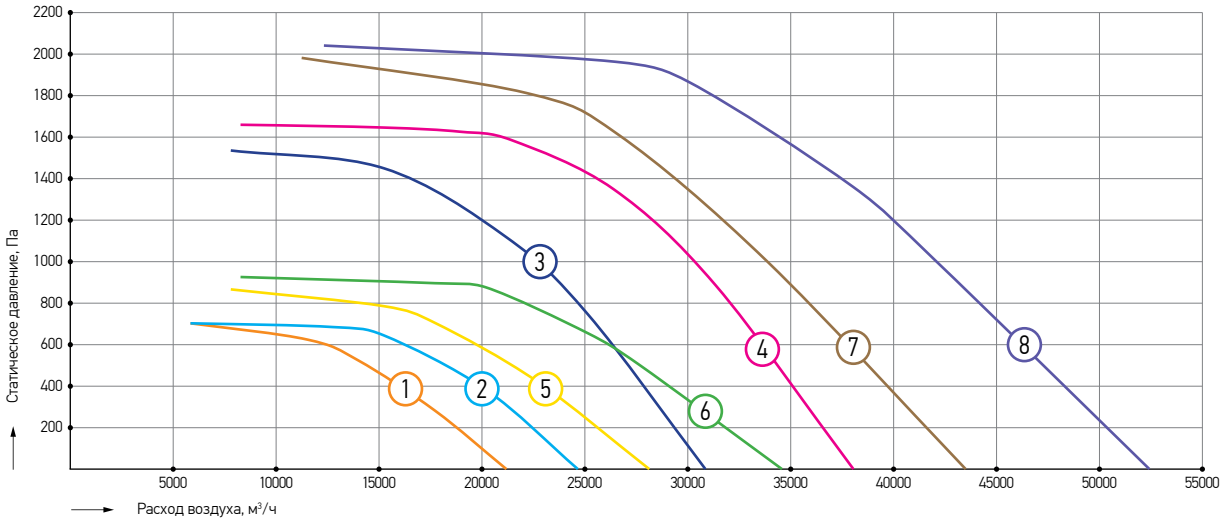

Номер характеристики	Наименование	Обороты фактические, об/мин	Напряжение питания двигателя, В	Номинальная мощность, кВт	Масса, кг
1	VSDV-DU-80A-3×10	950	380	3	206
2	VSDV-DU-80B-4×10	950	380	4	215
3	VSDV-DU-80A-11×15	1450	380	11	248
4	VSDV-DU-80B-15×15	1460	380	15	281
5	VSDV-DU-90A-7,5×10	960	380	7,5	252
6	VSDV-DU-90B-11×10	965	380	11	287
7	VSDV-DU-90A-22×15	1465	380	22	352
8	VSDV-DU-90B-30×15	1465	380	30	401

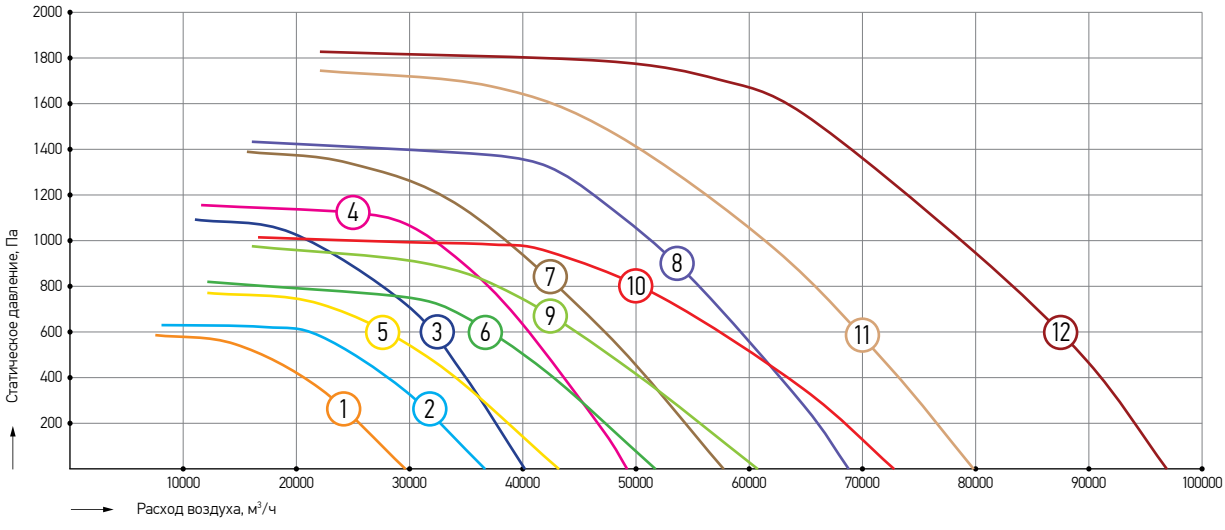

Номер характеристики	Наименование	Обороты фактические, об/мин	Напряжение питания двигателя, В	Номинальная мощность, кВт	Масса, кг
1	VSDV-DU-100A-4×7,5	720	380	4	302
2	VSDV-DU-100B-5,5×7,5	720	380	5,5	315
3	VSDV-DU-100A-11×10	970	380	11	358
4	VSDV-DU-100B-15×10	970	380	15	388
5	VSDV-DU-112A-7,5×7,5	720	380	7,5	387
6	VSDV-DU-112B-11×7,5	730	380	11	412
7	VSDV-DU-112A-18,5×10	975	380	18,5	422
8	VSDV-DU-112B-22×10	975	380	22	472
9	VSDV-DU-125A-15×7,5	730	380	15	651
10	VSDV-DU-125B-18,5×7,5	735	380	18,5	687
11	VSDV-DU-125A-37×10	980	380	37	779
12	VSDV-DU-125B-45×10	985	380	45	901

ОСЕВОЙ ВЕНТИЛЯТОР ПОДПОРА VLDA

Применяются в системах подпора противодымной защиты систем вентиляции жилых, промышленных и общественных зданий.

- 11 типоразмеров с расходом воздуха от 2500 до 110 000 м³/ч.
- Статическое давление до 1 400 Па.
- Перемещение газовоздушной смеси с температурой от -40 до +60°С.
- Вентиляторы пригодны для работы как с короткой сетью воздуховодов, так и без нее.
- Облегченное рабочее колесо с полиамидными лопатками с заданным углом поворота установлено непосредственно на валу трехфазного асинхронного электродвигателя.
- Единая конструкция фланцев и корпуса с установленной внутри подмоторной плитой без использования сварки.
- Все корпусные и опорные элементы вентилятора из оцинкованной стали марки 08ПС.
- Монтаж вентиляторов возможен в горизонтальном и вертикальном положении оси. При горизонтальном исполнении комплектуются опорами. Климатическое исполнение У1 по ГОСТ 15150.
- Группа механического исполнения М3.

VLDA 100 - 15 × 15 EX . C - KR

- VLDA — Тип вентилятора
- 100 — Диаметр рабочего колеса, см
- 15 — Мощность электродвигателя, кВт
- 15 — Число оборотов двигателя, уменьшенное в 100 раз, об/мин
- EX — Тип исполнения (EX - взрывозащищённый)
- C — Маркировка взрывозащиты в зависимости от подгруппы газов (B – IIB, C - IIC)
- KR — Тип специсполнения (KR – коррозионностойкий, AC – кислотостойкий)

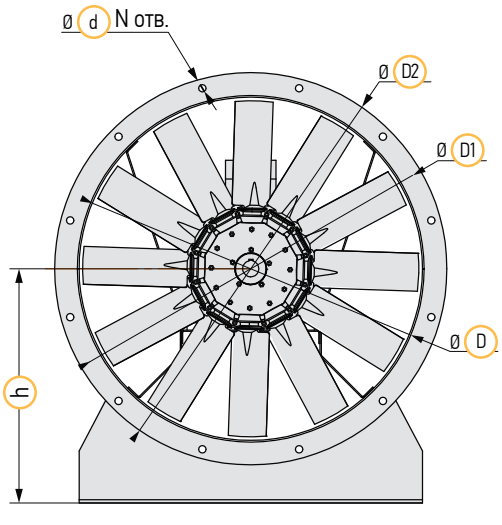

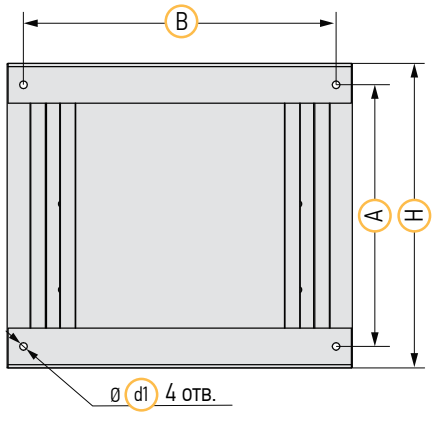

Вид снизу

ДОПОЛНИТЕЛЬНОЕ ОБОРУДОВАНИЕ

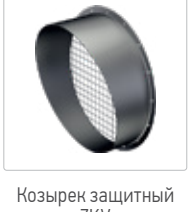

Козырек защитный ZKV

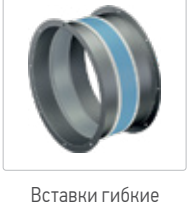

Вставки гибкие круглые GHVK

Противопожарный клапан KZO-2

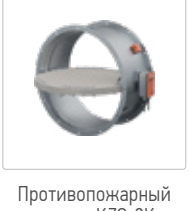

Противопожарный клапан KZO-2K

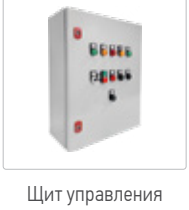

Щит управления вентиляторами ДУ и подпора UM-DU-V с АВР

РАЗМЕРЫ И МАССА

Типоразмер	Обозначение	D, мм	D1, мм	D2, мм	H, мм	h, мм	A, мм	B, мм	d1, мм	d, мм	N, шт	Масса, кг
40	VLDA 40-1,1×30	400	450	480	450	285	377	350	12,5	10	8	27
	VLDA 40-1,5×30											29
	VLDA 40-2,2×30											31
45	VLDA 45-2,2×30	450	500	530	500	312	427	400				36
	VLDA 45-3×30											38
50	VLDA 50-1,5×30	500	550	580		350		450		12	12	36
	VLDA 50-2,2×30											38
	VLDA 50-3×30											40
	VLDA 50-4×30											45
56	VLDA 56-3×30	560	610	640		382		510				46
	VLDA 56-4×30											51
	VLDA 56-5,5×30											60
63	VLDA 63-4×30	622	680	710		420		580			16	54
	VLDA 63-5,5×30											63
	VLDA 63-7,5×30				620		547					91
	VLDA 63-11×30											118
71	VLDA 71-5,5×30	710	760	790	500	480	420	650	14	12		70
	VLDA 71-7,5×30				620		540					96
	VLDA 71-11×30											123
	VLDA 71-15×30				800		720					166
80	VLDA 80-4×15	800	850	900	500	500	410	730				83
	VLDA 80-5,5×15				620		530					90
	VLDA 80-7,5×15											112
	VLDA 80-11×15											148
	VLDA 80-11×30											139
	VLDA 80-15×30				800		710					184
	VLDA 80-18.5×30											193
	VLDA 80-22×30											215
90	VLDA 90-5,5×15	900	950	1000	620	550	530	830	16	14		110
	VLDA 90-7,5×15											146
	VLDA 90-11×15											158
	VLDA 90-15×15				800		710					203
100	VLDA 100-4×15	1000	1050	1100	500	600	410	930				113
	VLDA 100-7,5×15				620		530					164
	VLDA 100-11×15											176
	VLDA 100-15×15				800		710					224
112	VLDA 112-15×15	1120	1170	1220		650	688	960			24	234
	VLDA 112-18,5×15											254
	VLDA 112-22×15											272
125	VLDA 125-7,5×10	1250	1300	1350	620	700	508	960				200
	VLDA 125-11×10				800		688					255
	VLDA 125-15×10											277
	VLDA 125-22×15											287
	VLDA 125-30×15											320
	VLDA 125-37×15				940		828					384
	VLDA 125-45×15											414

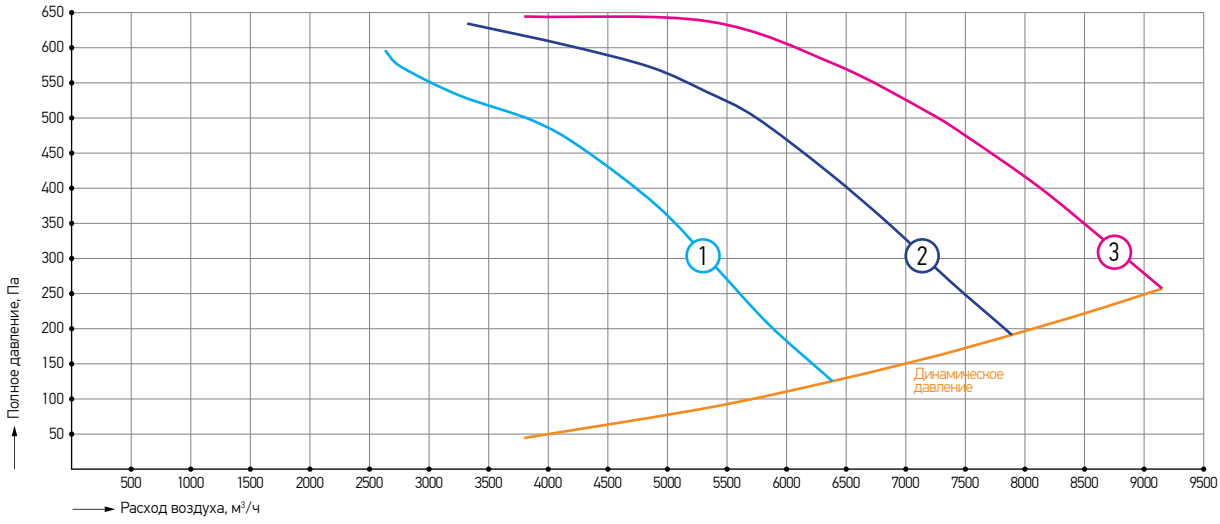

Номер характеристики	Наименование	Обороты фактические, об/мин	Напряжение питания двигателя, В	Номинальная мощность, кВт	Масса, кг
1	VLDA 40-1,1×30	2800	380	1,1	27
2	VLDA 40-1,5×30	2880	380	1,5	29
3	VLDA 40-2,2×30	2860	380	2,2	31

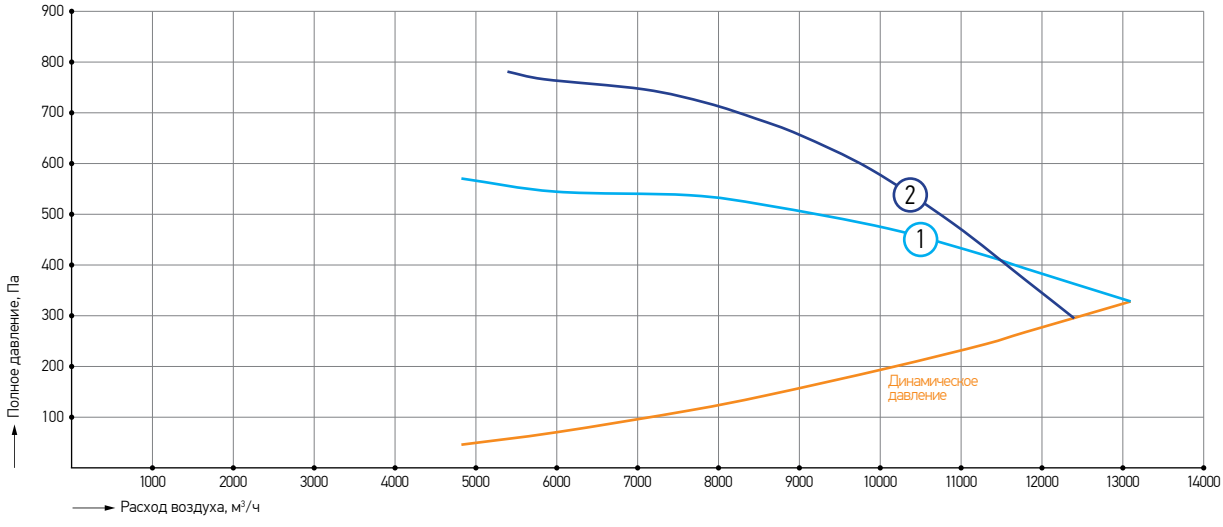

Номер характеристики	Наименование	Обороты фактические, об/мин	Напряжение питания двигателя, В	Номинальная мощность, кВт	Масса, кг
1	VLDA 45-2,2×30	2860	380	2,2	36
2	VLDA 45-3×30	2860	380	3	38

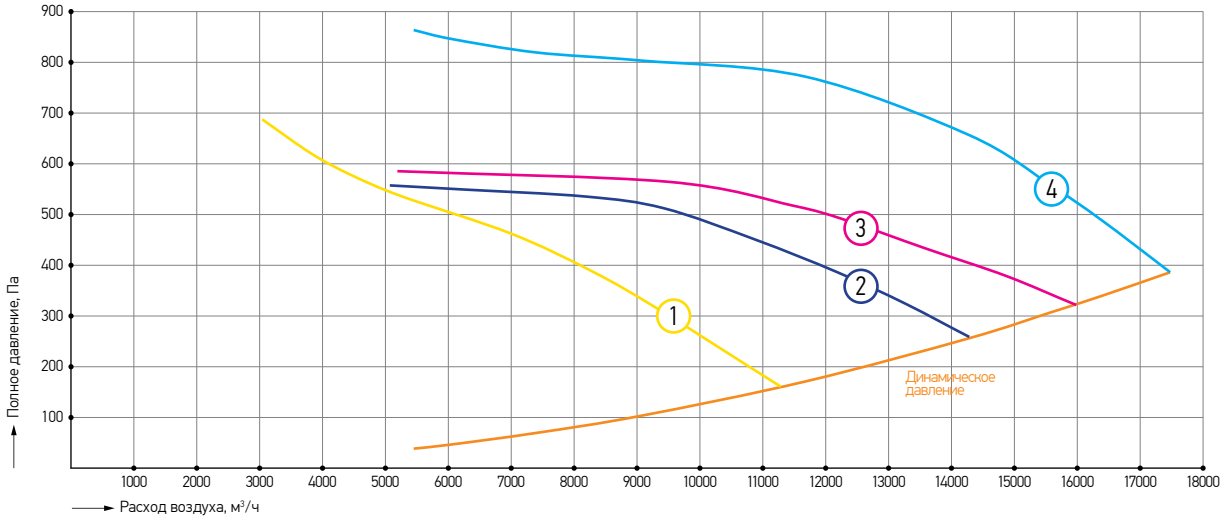

Номер характеристики	Наименование	Обороты фактические, об/мин	Напряжение питания двигателя, В	Номинальная мощность, кВт	Масса, кг
1	VLDA 50-1,5×30	2880	380	1,5	36
2	VLDA 50-2,2×30	2860	380	2,2	38
3	VLDA 50-3×30	2860	380	3	40
4	VLDA 50-4×30	2850	380	4	45

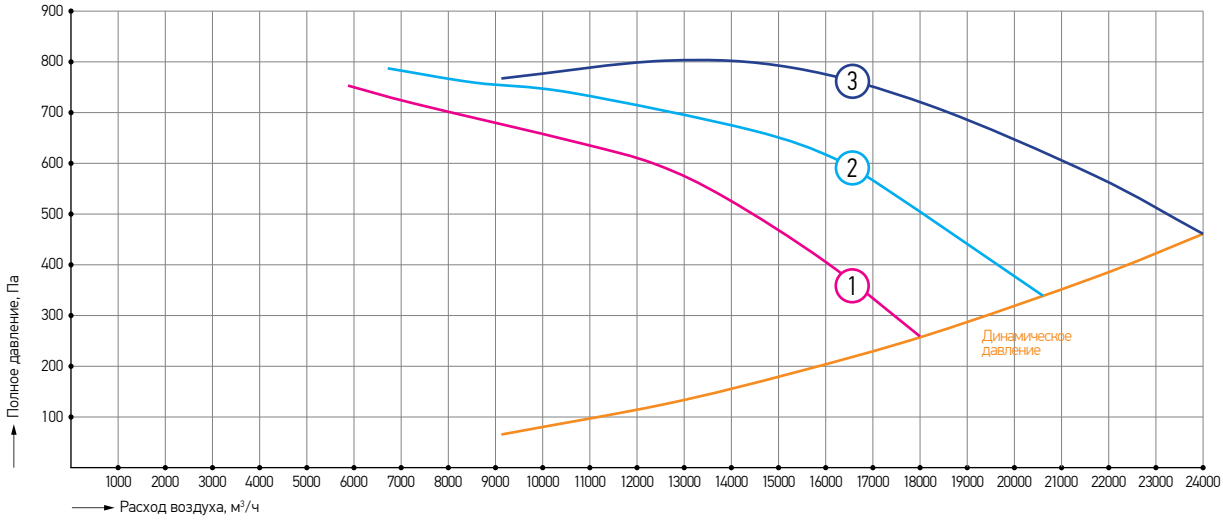

Номер характеристики	Наименование	Обороты фактические, об/мин	Напряжение питания двигателя, В	Номинальная мощность, кВт	Масса, кг
1	VLDA 56-3×30	2860	380	3	46
2	VLDA 56-4×30	2850	380	4	51
3	VLDA 56-5,5×30	2900	380	5,5	60

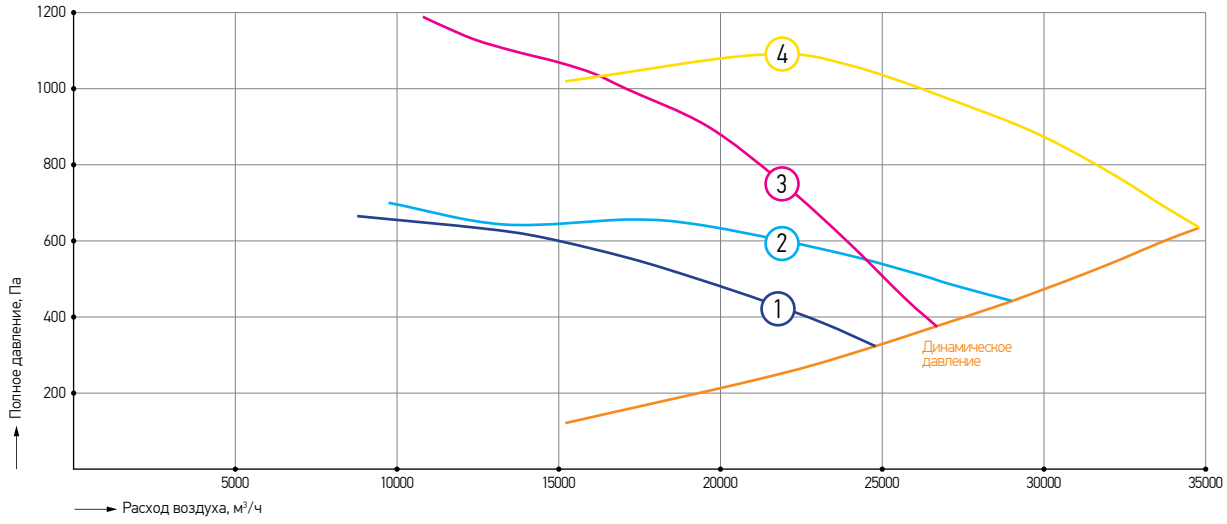

Номер характеристики	Наименование	Обороты фактические, об/мин	Напряжение питания двигателя, В	Номинальная мощность, кВт	Масса, кг
1	VLDA 63-4×30	2850	380	4	54
2	VLDA 63-5,5×30	2850	380	5,5	63
3	VLDA 63-7,5×30	2900	380	7,5	91
4	VLDA 63-11×30	2910	380	11	118

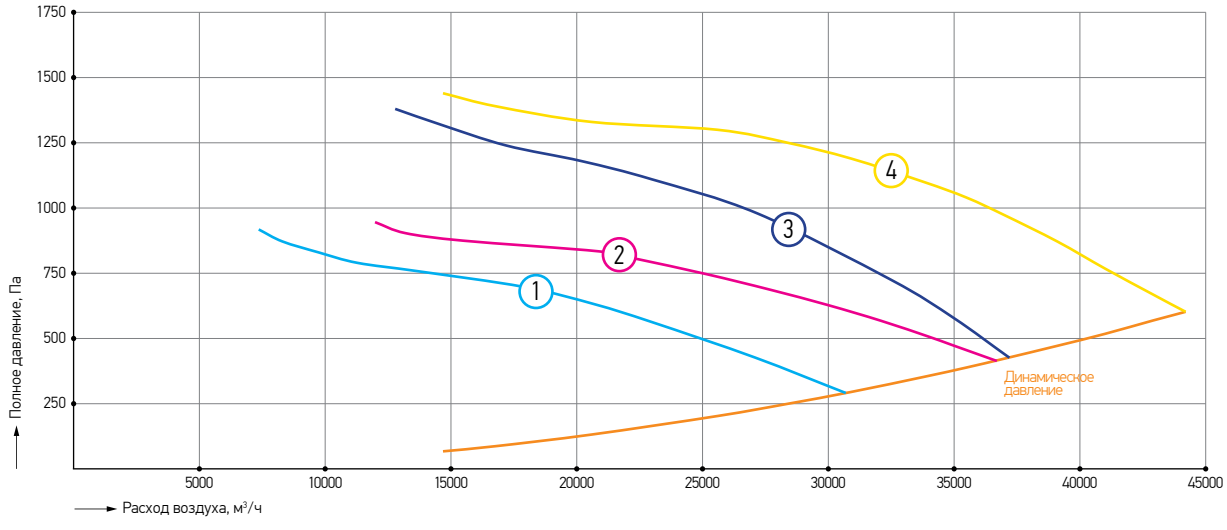

Номер характеристики	Наименование	Обороты фактические, об/мин	Напряжение питания двигателя, В	Номинальная мощность, кВт	Масса, кг
1	VLDA 71-5,5×30	2850	380	5,5	70
2	VLDA 71-7,5×30	2900	380	7,5	96
3	VLDA 71-11×30	2910	380	11	123
4	VLDA 71-15×30	2920	380	15	166

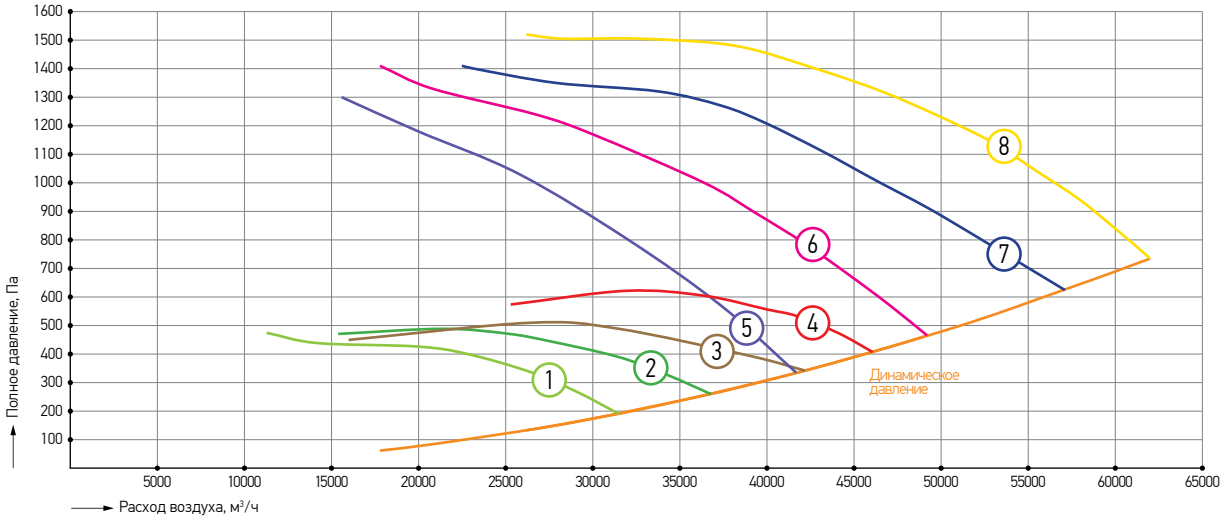

Номер характеристики	Наименование	Обороты фактические, об/мин	Напряжение питания двигателя, В	Номинальная мощность, кВт	Масса, кг
1	VLDA 80-4×15	1410	380	4	83
2	VLDA 80-5,5×15	1430	380	5,5	90
3	VLDA 80-7,5×15	1440	380	7,5	112
4	VLDA 80-11×15	1450	380	11	148
5	VLDA 80-11×30	2910	380	11	139
6	VLDA 80-15×30	2920	380	15	184
7	VLDA 80-18.5×30	2920	380	18,5	193
8	VLDA 80-22×30	2930	380	22	215

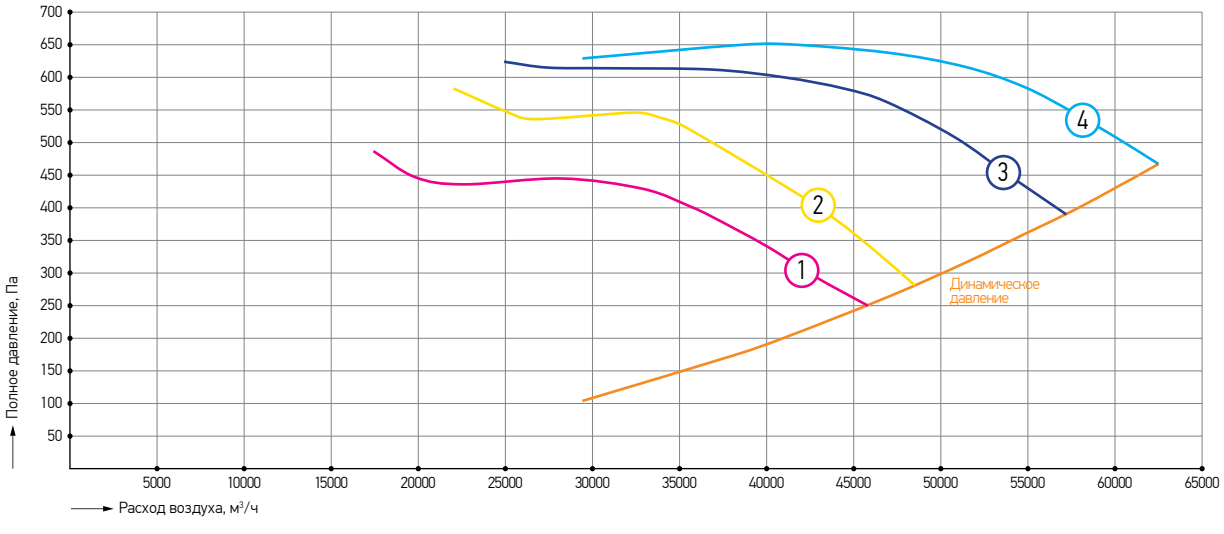

Номер характеристики	Наименование	Обороты фактические, об/мин	Напряжение питания двигателя, В	Номинальная мощность, кВт	Масса, кг
1	VLDA 90-5,5×15	1430	380	5,5	110
2	VLDA 90-7,5×15	1440	380	7,5	146
3	VLDA 90-11×15	1450	380	11	158
4	VLDA 90-15×15	1460	380	15	203

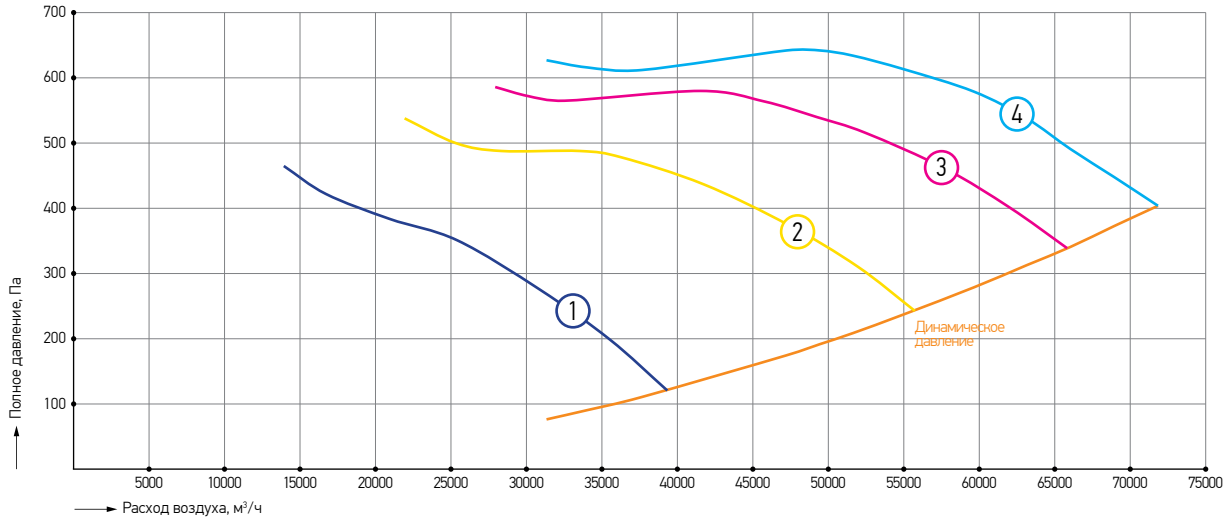

Номер характеристики	Наименование	Обороты фактические, об/мин	Напряжение питания двигателя, В	Номинальная мощность, кВт	Масса, кг
1	VLDA 100-4×15	1410	380	4	113
2	VLDA 100-7,5×15	1440	380	7,5	164
3	VLDA 100-11×15	1450	380	11	176
4	VLDA 100-15×15	1460	380	15	224

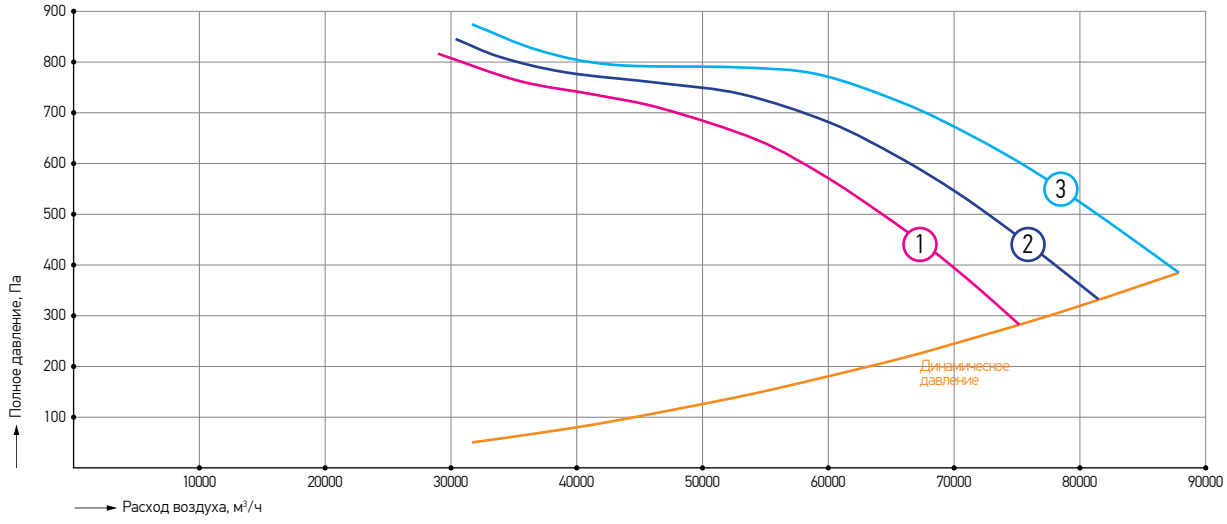

Номер характеристики	Наименование	Обороты фактические, об/мин	Напряжение питания двигателя, В	Номинальная мощность, кВт	Масса, кг
1	VLDA 112-15×15	1460	380	15	234
2	VLDA 112-18,5×15	1460	380	18,5	254
3	VLDA 112-22×15	1460	380	22	272

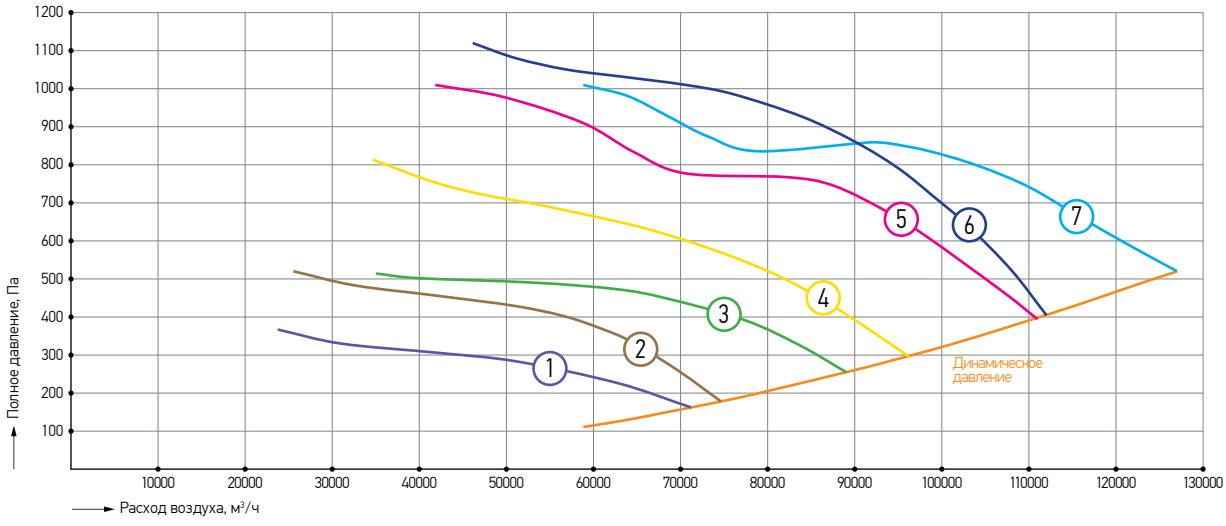

Номер характеристики	Наименование	Обороты фактические, об/мин	Напряжение питания двигателя, В	Номинальная мощность, кВт	Масса, кг
1	VLDA 125-7,5×10	950	380	7,5	200
2	VLDA 125-11×10	970	380	11	255
3	VLDA 125-15×10	970	380	15	277
4	VLDA 125-22×15	1460	380	22	287
5	VLDA 125-30×15	1460	380	30	320
6	VLDA 125-37×15	1460	380	37	384
7	VLDA 125-45×15	1460	380	45	414

ОСЕВОЙ ВЕНТИЛЯТОР ПОДПОРА КРЫШНЫЙ VLDK

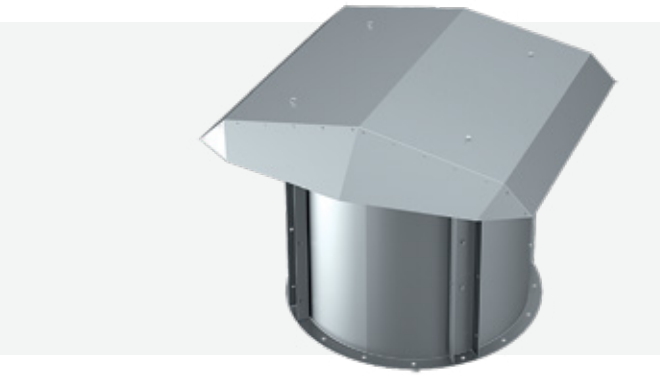

Применяются в системах подпора противодымной защиты систем вентиляции жилых, промышленных и общественных зданий.

- 11 типоразмеров с расходом воздуха от 2500 до 110 000 м³/ч.
- Статическое давление до 1 400 Па.
- Перемещение газовоздушной смеси с температурой от -40 до +60°С.
- Вентиляторы пригодны для работы как с короткой сетью воздуховодов, так и без нее.
- Облегченное рабочее колесо с полиамидными лопатками с заданным углом поворота установлено непосредственно на валу трехфазного асинхронного электродвигателя.
- Единая конструкция фланцев и корпуса с установленной внутри подмоторной плитой без использования сварки.
- Все корпусные и опорные элементы вентилятора из оцинкованной стали.
- Монтаж непосредственно на кровле здания или на специальном монтажном стакане.
- Защита от попадания влаги и осадков при помощи специально разработанной крыши.
- Климатическое исполнение У1 по ГОСТ 15150.
- Группа механического исполнения М3.

VLDK 50 - 1,5 × 30 EX . C – KR

- VLDK — Тип вентилятора
- 50 — Диаметр рабочего колеса, см
- 1,5 — Мощность электродвигателя, кВт
- 30 — Число оборотов двигателя, уменьшенное в 100 раз, об/мин
- EX — Тип исполнения (EX - взрывозащищённый)
- C — Маркировка взрывозащиты в зависимости от подгруппы газов (B – IIB, C - IIC)
- KR — Тип специсполнения (KR – коррозионностойкий, AC – кислотостойкий)

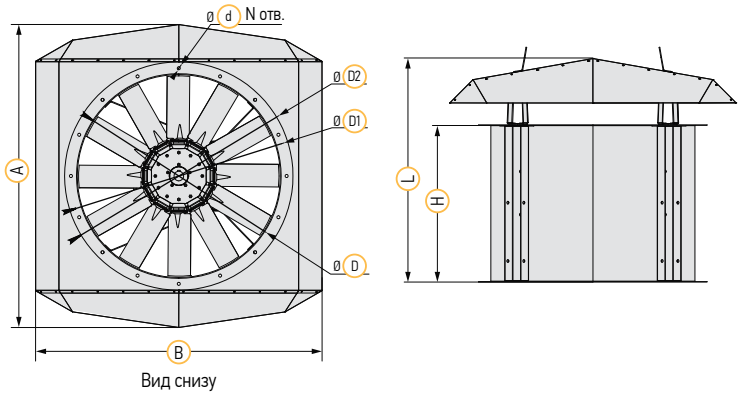

Вид снизу

ДОПОЛНИТЕЛЬНОЕ ОБОРУДОВАНИЕ

Стакан монтажный SMV

Адаптер SKV для крепления противопожарных клапанов

Поддон PV

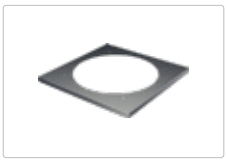

Комплект опорной плиты OPV

Противопожарный клапан KZO-2

Щит управления вентиляторами ДУ и подпора UM-DU-V с АВР

РАЗМЕРЫ И МАССА

Типоразмер	Обозначение	D, мм	D1, мм	D2, мм	H, мм	L, мм	A, мм	B, мм	d, мм	N, шт	Масса, кг
40	VLDK 40-1,1×30	400	450	480	450	641	716	720	10	8	29
	VLDK 40-1,5×30										31
	VLDK 40-2,2×30										33
45	VLDK 45-2,2×30	450	500	530	500	643	776	720			38
	VLDK 45-3×30										40
50	VLDK 50-1,5×30	500	550	580		646	815	815	12	12	39
	VLDK 50-2,2×30										41
	VLDK 50-3×30										43
	VLDK 50-4×30										48
56	VLDK 56-3×30	560	610	640		717	880	907			48
	VLDK 56-4×30										53
	VLDK 56-5,5×30										62
63	VLDK 63-4×30	622	680	710		722	1060	1092		16	57
	VLDK 63-5,5×30										66
	VLDK 63-7,5×30				620	842					94
	VLDK 63-11×30										121
71	VLDK 71-5,5×30	710	760	790	500	727	1195	1129			72
	VLDK 71-7,5×30				620	847					98
	VLDK 71-11×30										125
	VLDK 71-15×30				800	1027					168
80	VLDK 80-4×15	800	850	900	500	762	1305	1208			86
	VLDK 80-5,5×15				620	882					115
	VLDK 80-7,5×15										93
	VLDK 80-11×15										151
	VLDK 80-11×30										142
	VLDK 80-15×30				800	1062					187
	VLDK 80-18.5×30										196
	VLDK 80-22×30										218
90	VLDK 90-5,5×15	900	950	1000	620	876	1420	1307	14		116
	VLDK 90-7,5×15										152
	VLDK 90-11×15										164
	VLDK 90-15×15				800	1056					209
100	VLDK 100-4×15	1000	1050	1100	500	825	1560	1433			119
	VLDK 100-7,5×15				620	945					170
	VLDK 100-11×15										182
	VLDK 100-15×15				800	1125					230
112	VLDK 112-15×15	1120	1170	1220		1132	1580	1590		24	241
	VLDK 112-18,5×15										261
	VLDK 112-22×15										279
125	VLDK 125-7,5×10	1250	1300	1350	800	1140	1780	1590			208
	VLDK 125-11×10										263
	VLDK 125-15×10										285
	VLDK 125-22×15										295
	VLDK 125-30×15										328
	VLDK 125-37×15				940	1280					392
	VLDK 125-45×15										422

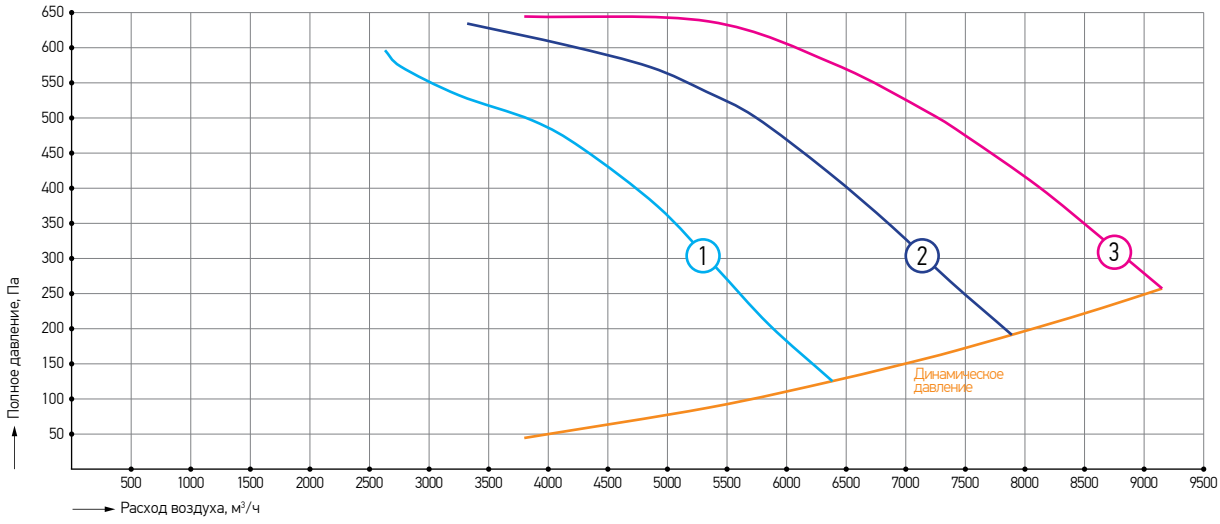

Номер характеристики	Наименование	Обороты фактические, об/мин	Напряжение питания двигателя, В	Номинальная мощность, кВт	Масса, кг
1	VLDK 40-1,1×30	2800	380	1,1	29
2	VLDK 40-1,5×30	2880	380	1,5	31
3	VLDK 40-2,2×30	2860	380	2,2	33

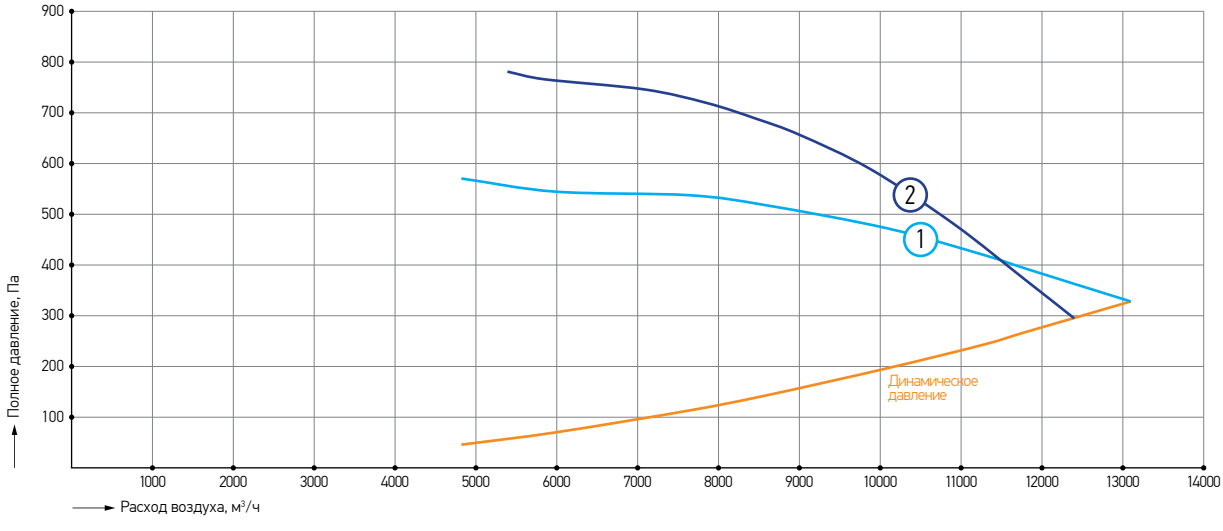

Номер характеристики	Наименование	Обороты фактические, об/мин	Напряжение питания двигателя, В	Номинальная мощность, кВт	Масса, кг
1	VLDK 45-2,2×30	2860	380	2,2	38
2	VLDK 45-3×30	2860	380	3	40

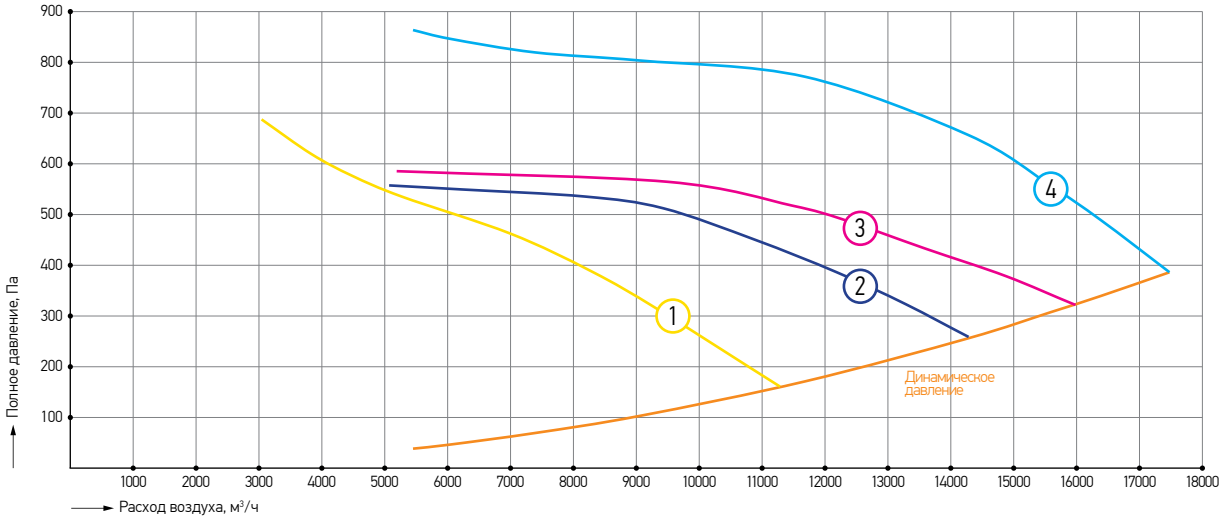

Номер характеристики	Наименование	Обороты фактические, об/мин	Напряжение питания двигателя, В	Номинальная мощность, кВт	Масса, кг
1	VLDK 50-1,5×30	2880	380	1,5	39
2	VLDK 50-2,2×30	2860	380	2,2	41
3	VLDK 50-3×30	2860	380	3	43
4	VLDK 50-4×30	2850	380	4	48

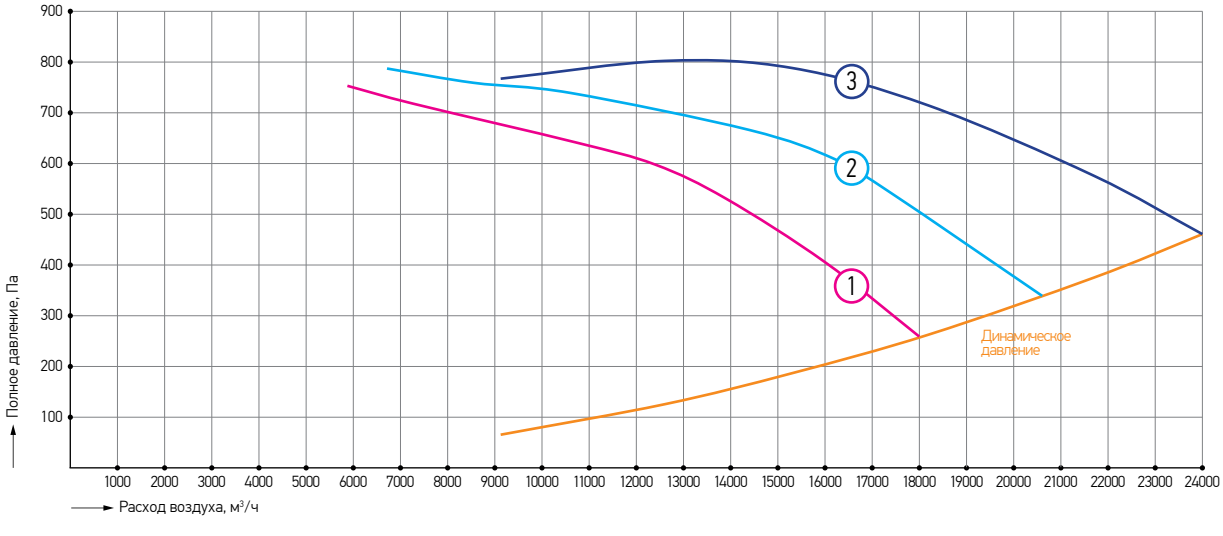

Номер характеристики	Наименование	Обороты фактические, об/мин	Напряжение питания двигателя, В	Номинальная мощность, кВт	Масса, кг
1	VLDK 56-3×30	2860	380	3	48
2	VLDK 56-4×30	2850	380	4	53
3	VLDK 56-5,5×30	2900	380	5,5	62

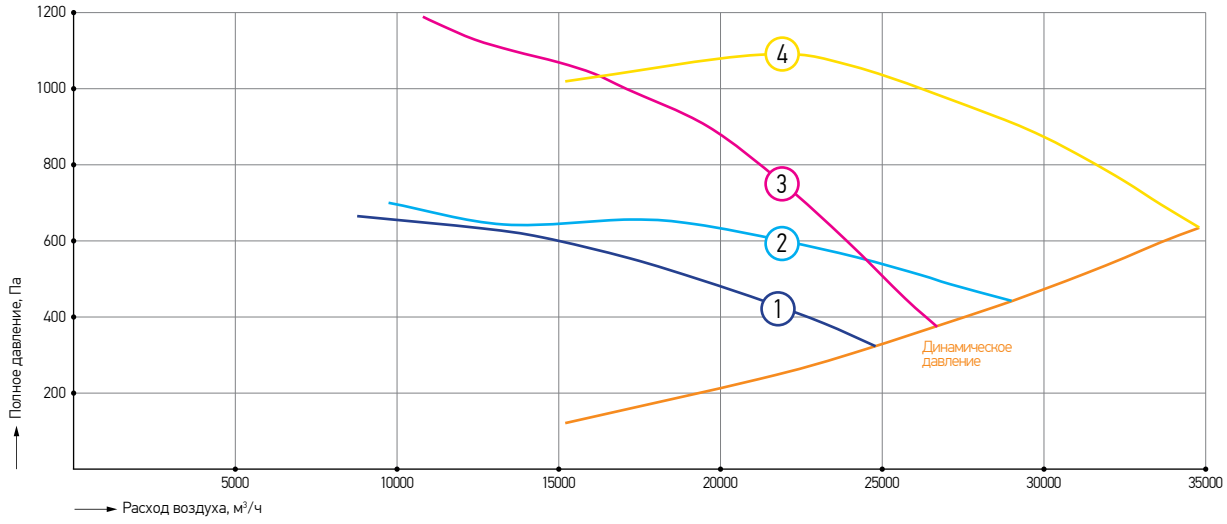

Номер характеристики	Наименование	Обороты фактические, об/мин	Напряжение питания двигателя, В	Номинальная мощность, кВт	Масса, кг
1	VLDK 63-4×30	2850	380	4	57
2	VLDK 63-5,5×30	2850	380	5,5	66
3	VLDK 63-7,5×30	2900	380	7,5	94
4	VLDK 63-11×30	2910	380	11	121

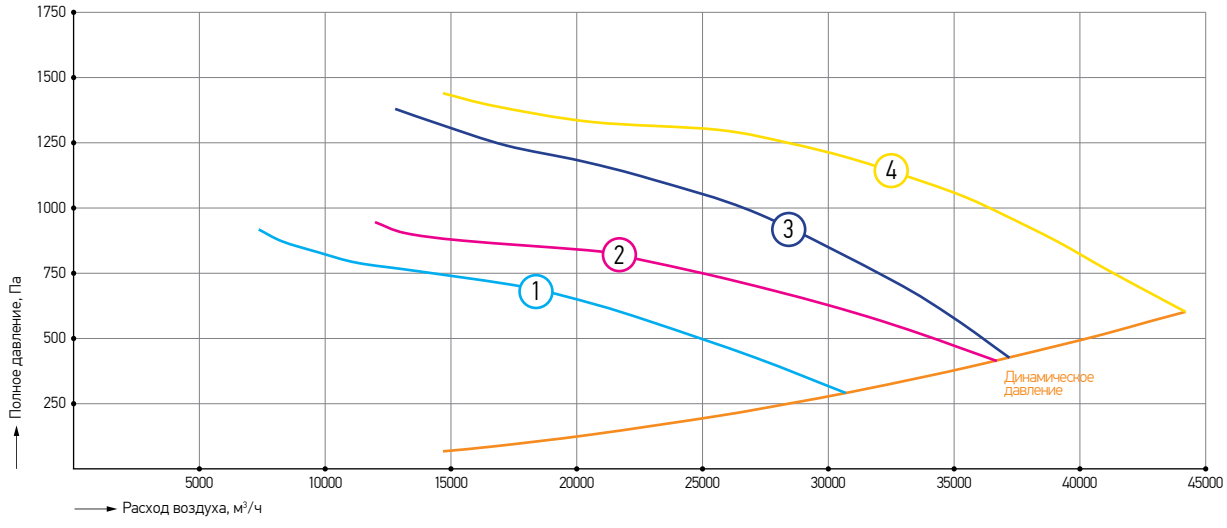

Номер характеристики	Наименование	Обороты фактические, об/мин	Напряжение питания двигателя, В	Номинальная мощность, кВт	Масса, кг
1	VLDK 71-5,5×30	2850	380	5,5	72
2	VLDK 71-7,5×30	2900	380	7,5	98
3	VLDK 71-11×30	2910	380	11	125
4	VLDK 71-15×30	2920	380	15	168

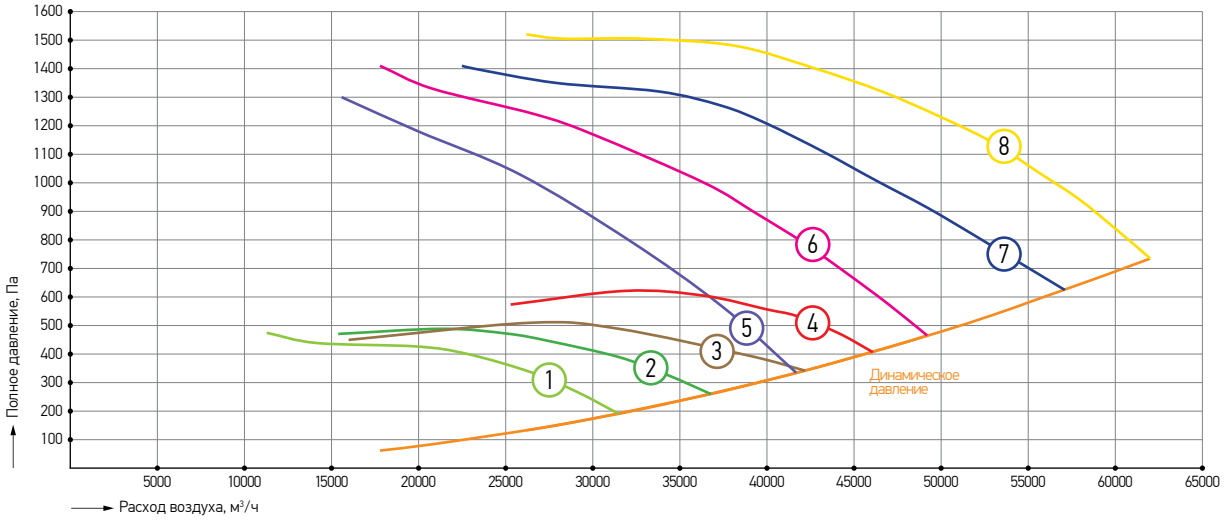

Номер характеристики	Наименование	Обороты фактические, об/мин	Напряжение питания двигателя, В	Номинальная мощность, кВт	Масса, кг
1	VLDK 80-4×15	1410	380	4	86
2	VLDK 80-5,5×15	1430	380	5,5	93
3	VLDK 80-7,5×15	1440	380	7,5	115
4	VLDK 80-11×15	1450	380	11	151
5	VLDK 80-11×30	2910	380	11	142
6	VLDK 80-15×30	2920	380	15	187
7	VLDK 80-18.5×30	2920	380	18,5	196
8	VLDK 80-22×30	2930	380	22	218

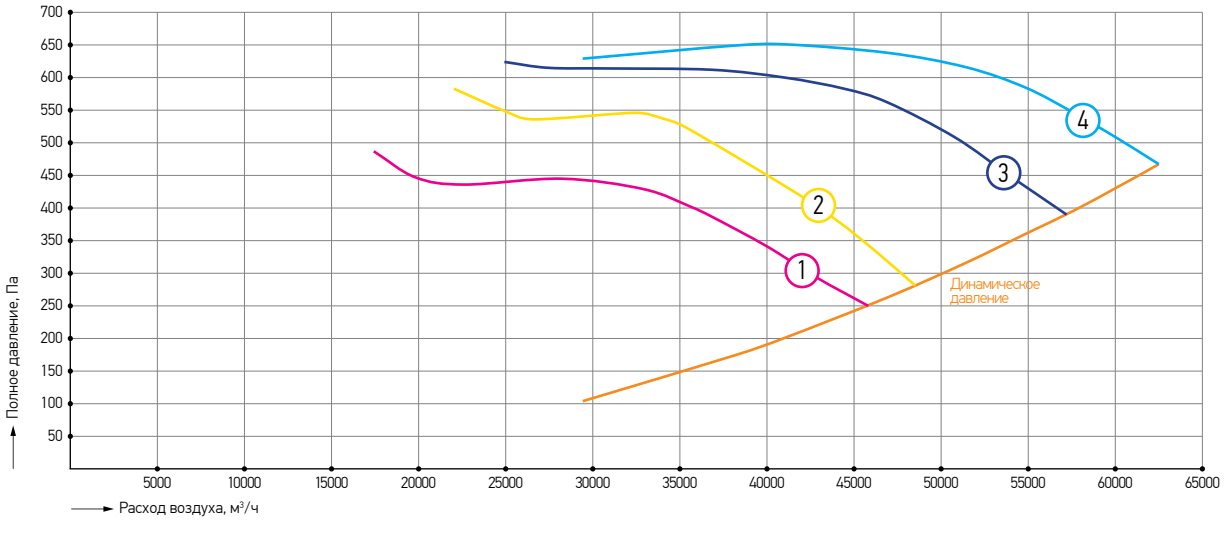

Номер характеристики	Наименование	Обороты фактические, об/мин	Напряжение питания двигателя, В	Номинальная мощность, кВт	Масса, кг
1	VLDK 90-5,5×15	1430	380	5,5	116
2	VLDK 90-7,5×15	1440	380	7,5	152
3	VLDK 90-11×15	1450	380	11	164
4	VLDK 90-15×15	1460	380	15	209

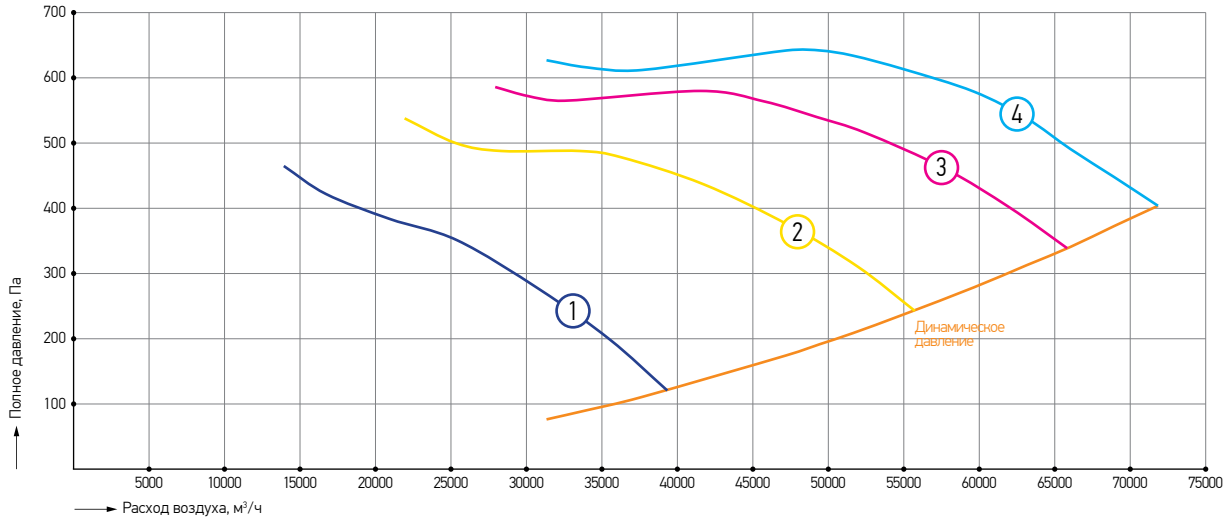

Номер характеристики	Наименование	Обороты фактические, об/мин	Напряжение питания двигателя, В	Номинальная мощность, кВт	Масса, кг
1	VLDK 100-4×15	1410	380	4	119
2	VLDK 100-7,5×15	1440	380	7,5	170
3	VLDK 100-11×15	1450	380	11	182
4	VLDK 100-15×15	1460	380	15	230

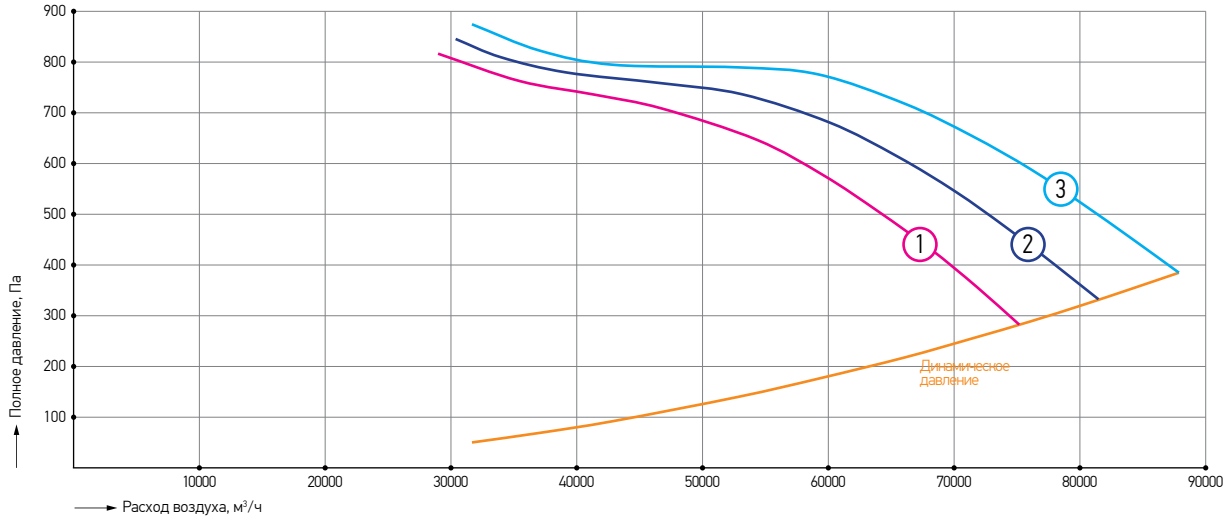

Номер характеристики	Наименование	Обороты фактические, об/мин	Напряжение питания двигателя, В	Номинальная мощность, кВт	Масса, кг
1	VLDK 112-15×15	1460	380	15	241
2	VLDK 112-18,5×15	1460	380	18,5	261
3	VLDK 112-22×15	1460	380	22	279

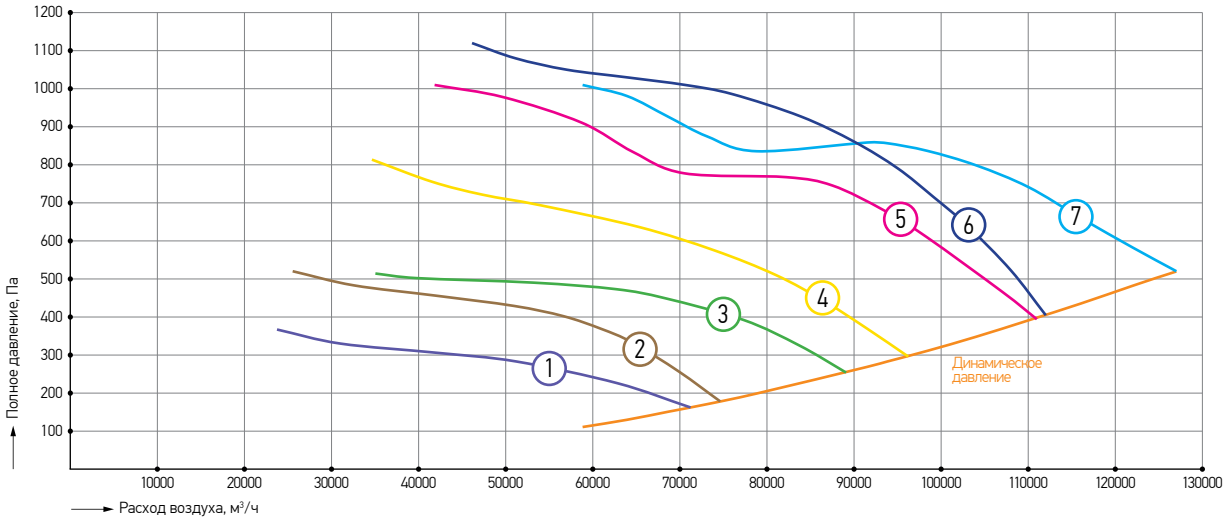

Номер характеристики	Наименование	Обороты фактические, об/мин	Напряжение питания двигателя, В	Номинальная мощность, кВт	Масса, кг
1	VLDK 125-7,5×10	950	380	7,5	208
2	VLDK 125-11×10	970	380	11	263
3	VLDK 125-15×10	970	380	15	285
4	VLDK 125-22×15	1460	380	22	295
5	VLDK 125-30×15	1460	380	30	328
6	VLDK 125-37×15	1460	380	37	392
7	VLDK 125-45×15	1460	380	45	422

СТАКАН МОНТАЖНЫЙ SMV.
СТАКАН МОНТАЖНЫЙ УТЕПЛЕННЫЙ SMV-U

Предназначены для монтажа крышных вентиляторов дымоудаления на кровле зданий, а также крышных осевых вентиляторов подпора.

- Изготавливаются в 12 типоразмерах;
- В типоразмерах 1120-1250 установлены стенки-распорки для более высокой устойчивости конструкции;
- Стакан монтажный утепленный SMV-U применяется для предотвращения образования конденсата на внутренних стенках стакана из-за перепада температур наружного воздуха и температуры воздуха в помещении;
- Вариант специсполнения – коррозионностойкий и кислотостойкий;
- Возможно изготовление нестандартных исполнений для установки на наклонные поверхности.

Тип стакана	А, мм	В, мм	С, мм	Масса стакана, кг		Наименование крышного вентилятора дымоудаления	Наименование осевого вентилятора подпора*
				неутепленное исполнение	утепленное исполнение		
SMV-355, SMV-U-355	761	481	586	14	28	VSDB/VSDV DU-35A/B	VLDK 400
SMV-400, SMV-U-400	802	522	627	15	30	VSDB/VSDV DU-40A/B	VLDK 450
SMV-450, SMV-U-450	833	552	657	24	39	VSDB/VSDV DU-45A/B	VLDK 500
SMV-500, SMV-U-500	962	681	786	28	47	VSDB/VSDV DU-50A/B	VLDK 560
SMV-560, SMV-U-560	1112	831	936	34	57	VSDB/VSDV DU-56A/B	VLDK 630/710
SMV-630, SMV-U-630	1195	913	1024	50	74	VSDB/VSDV DU-63A/B	VLDK 800
SMV-710, SMV-U-710	1256	969	1075	52	78	VSDB/VSDV DU-71A/B	VLDK 900
SMV-800, SMV-U-800	1411	1129	1240	61	91	VSDB/VSDV DU-80A/B	VLDK 1000
SMV-900, SMV-U-900	1573	1291	1402	69	103	VSDB/VSDV DU-90A/B	VLDK 1120
SMV-1000, SMV-U-1000	1751	1469	1580	78	116	VSDB/VSDV DU-100A/B	VLDK 1250
SMV-1120, SMV-U-1120	2055	1671	1790	163	207	VSDB/VSDV DU-112A/B	—
SMV-1250, SMV-U-1250	2251	1867	1986	179	227	VSDB/VSDV DU-125A/B	—

** Сечение стакана квадратное. Необходимо использование комплекта плиты опорной типа OPV*

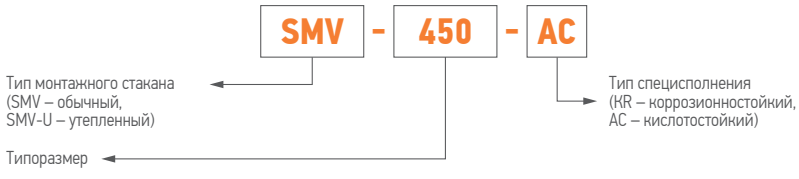

Общий вид типоразмеров 355-1000

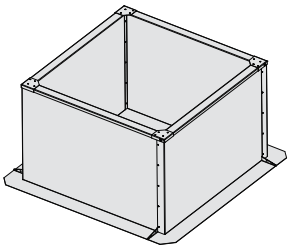

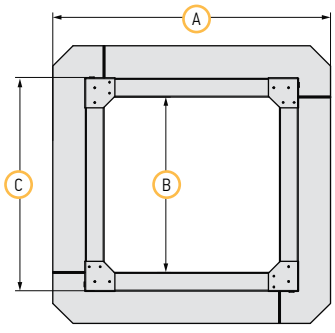

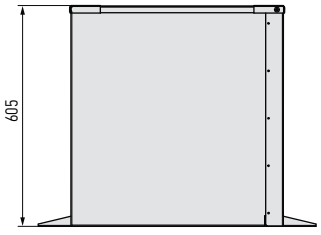

Общий вид типоразмеров 1120-1250

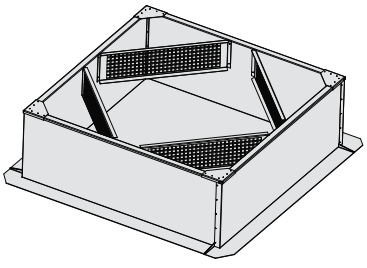

АДАПТЕР SKV ДЛЯ КРЕПЛЕНИЯ ПРОТИВОПОЖАРНЫХ КЛАПАНОВ

Предназначен для крепления противопожарных нормально-закрытых клапанов типа KZO-2-...-...-S...-X к монтажному стакану SMV и SMV-U.

- Изготавливается в 12 типоразмерах;
- Вариант специсполнения – коррозионностойкий и кислотостойкий;
- Крепится под монтажный стакан.

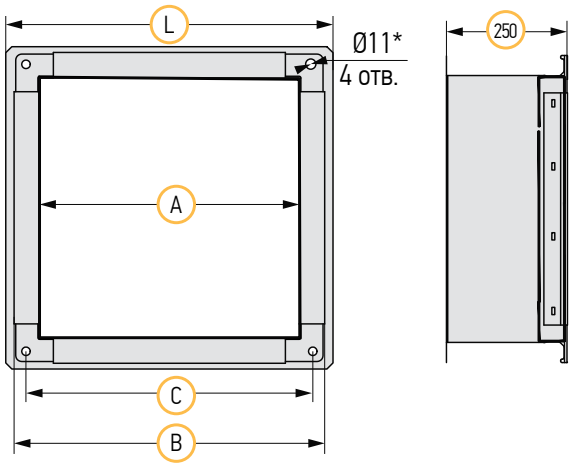

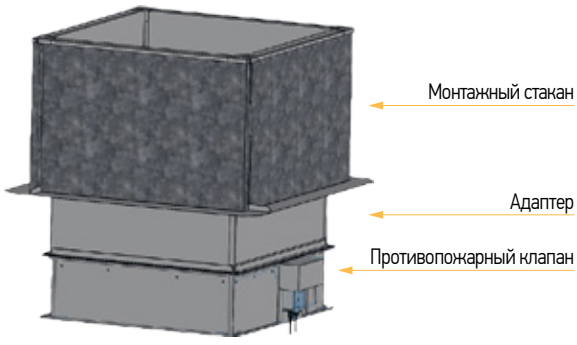

Тип адаптера	A, мм	B, мм	C , мм	L , мм	Масса , кг	Тип монтажного стакана
SKV-355	450	510	480	526	6	SMV-355, SMV-U-355
SKV-400	500	560	530	576	6,5	SMV-400, SMV-U-400
SKV-450	550	610	580	626	7,2	SMV-450, SMV-U-450
SKV-500	650	710	680,0	726	8,3	SMV-500, SMV-U-500
SKV-560	800	860	830	876	10,1	SMV-560, SMV-U-560
SKV-630	900	960	930	976	12	SMV-630, SMV-U-630
SKV-710	950	1010	980	1026	12	SMV-710, SMV-U-710
SKV-800	1100	1160	1130	1176	19	SMV-800, SMV-U-800
SKV-900	1250	1310	1280	1326	22	SMV-900, SMV-U-900
SKV-1000	1450	1510	1480	1526	25	SMV-1000, SMV-U-1000
SKV-1120	1650	1710	1680	1726	28	SMV-1120, SMV-U-1120
SKV-1250	1850	1910	1880	1926	31	SMV-1250, SMV-U-1250

Тип монтажного стакана	Тип адаптера	Наименование противопожарного клапана
SMV-355, SMV-U-355	SKV-355	KZO-2-...-450×450-...-S...-X
SMV-400, SMV-U-400	SKV-400	KZO-2-...-500×500-...-S...-X
SMV-450, SMV-U-450	SKV-450	KZO-2-...-550×550-...-S...-X
SMV-500, SMV-U-500	SKV-500	KZO-2-...-650×650-...-S...-X
SMV-560, SMV-U-560	SKV-560	KZO-2-...-800×800-...-S...-X
SMV-630, SMV-U-630	SKV-630	KZO-2-...-900×900-...-S...-X
SMV-710, SMV-U-710	SKV-710	KZO-2-...-950×950-...-S...-X
SMV-800, SMV-U-800	SKV-800	KZO-2-...-1100×1100-...-S...-X (кассет.)
SMV-900, SMV-U-900	SKV-900	KZO-2-...-1250×1250-...-S...-X (кассет.)
SMV-1000, SMV-U-1000	SKV-1000	KZO-2-...-1450×1450-...-S...-X (кассет.)
SMV-1120, SMV-U-1120	SKV-1120	KZO-2-...-1650×1650-...-S...-X (кассет.)
SMV-1250, SMV-U-1250	SKV-1250	KZO-2-...-1850×1850-...-S...-X (кассет.)

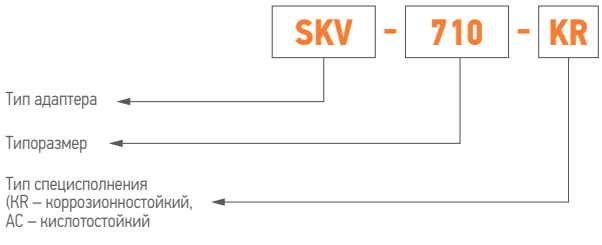

ПОДДОН PV

Предназначен для сбора и удаления конденсата, который образуется за счет конденсации влаги на металлических элементах вентилятора и монтажном стакане.

- Изготавливается в 8 типоразмерах;
- Вариант специсполнения – коррозионностойкий и кислотостойкий;
- При монтаже размер может регулироваться посредством крепления поддона к отверстиям на подвесе, расположенным на разной высоте.

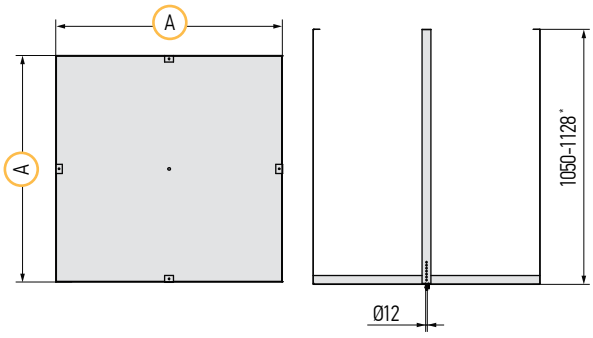

*при монтаже размер может изменяться от 1050 до 1128 мм.

Тип поддона	A, мм	Масса, кг	Наименование крышного вентилятор дымоудаления	Наименование осевого вентилятора подпора
PV-1	750	6,8	VSDB/VSDV DU-35A/B	VLDK 40
			VSDB/VSDV DU-40A/B	VLDK 45
			VSDB/VSDV DU-45A/B	VLDK 50
PV-2	1000	10,8	VSDB/VSDV DU-50A/B	VLDK 56
			VSDB/VSDV DU-56A/B	VLDK 63/71
PV-3	1150	14	VSDB/VSDV DU-63A/B	VLDK 80
			VSDB/VSDV DU-71A/B	VLDK 90
PV-4	1350	20	VSDB/VSDV DU-80A/B	VLDK 100
PV-5	1500	23	VSDB/VSDV DU-90A/B	VLDK 112
PV-6	1700	29	VSDB/VSDV DU-100A/B	VLDK 125
PV-7	1900	35	VSDB/VSDV DU-112A/B	—
PV-8	2100	42	VSDB/VSDV DU-125A/B	—

Слив может быть установлен при монтаже в любом месте донной части поддона. Данная операция осуществляется путем сверления отверстия в необходимом месте и установки сливного комплекта на саморезы (поставляются совместно с поддоном).

При монтаже размер может регулироваться посредством крепления поддона к отверстиям на подвесе, расположенным на разной высоте. Данная конструктивная особенность позволяет подвешивать поддон не только в горизонтальном, но и в наклонном положении.

ЗАЩИТНЫЙ КОЗЫРЕК ZKV

Предназначен для защиты осевых вентиляторов подпора от механических воздействий и атмосферных осадков.

- Изготавливается в 11 типоразмерах.

Тип козырька с сеткой	D, мм	D1, мм	D2, мм	d, мм	Масса, кг	Наименование осевого вентилятора подпора
ZKV-400	400	450	480	10	3,2	VLDA 40
ZKV-450	450	500	530	10	3,8	VLDA 45
ZKV-500	500	550	580	12	4,4	VLDA 50
ZKV-560	560	610	640	12	5,2	VLDA 56
ZKV-630	622	680	710	12	6,2	VLDA 63
ZKV-710	710	760	790	12	7,5	VLDA 71
ZKV-800	800	850	900	12	13	VLDA 80
ZKV-900	900	950	1000	14	16	VLDA 90
ZKV-1000	1000	1050	1100	14	18	VLDA 100
ZKV-1120	1120	1170	1220	14	22	VLDA 112
ZKV-1250	1250	1300	1350	14	26	VLDA 125

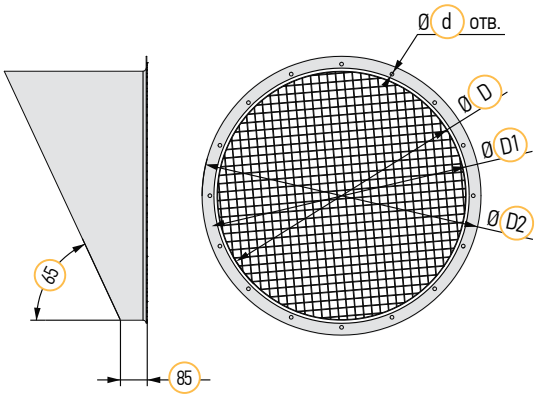

КОМПЛЕКТ ПЛИТЫ ОПОРНОЙ OPV

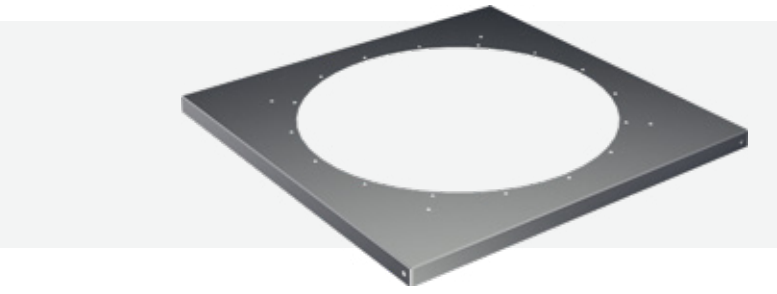

Предназначен для установки осевого крышного вентилятора на монтажный стакан SMV и SMV-H.

- Изготавливается в 11 типоразмерах;
- С 630 типоразмера поставляется комплектно с опорами для монтажа крышного осевого вентилятора подпора.

Тип опорной плиты	A, мм	D, мм	D1, мм	H, мм	d, мм	d1, мм	N, шт	Масса, кг	Наименование осевого вентилятора подпора
OPV-400	596	425	450	22	10,6	9,1	8	4,2	VLDK 40
OPV-450	637	475	500	22	10,6	9,1	8	4,5	VLDK 45
OPV-500	665	525	550	27	12,5	9,1	12	4,7	VLDK 50
OPV-560	794	585	610	27	12,5	9,1	12	7	VLDK 56
OPV-630	942	635	680	27	12,5	9,1	20	8,9	VLDK 63
OPV-710	942	735	760	27	12,5	9,1	20	10,2	VLDK 71
OPV-800	1036	825	850	27	12,5	11,1	20	15,2	VLDK 80
OPV-900	1087	925	950	27	14	11,1	20	14,7	VLDK 90
OPV-1000	1252	1025	1050	27	14	11,1	20	20,6	VLDK 100
OPV-1120	1414	1145	1170	32	14	11,1	28	27,1	VLDK 112
OPV-1250	1592	1275	1300	32	14	11,1	28	34,5	VLDK 125

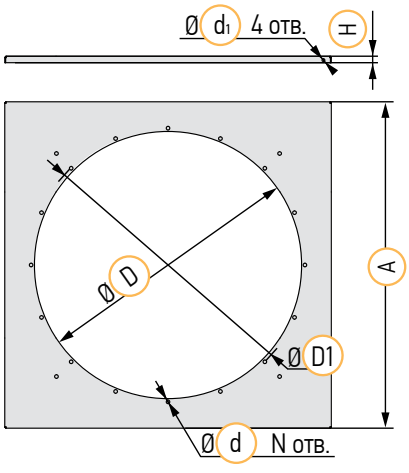

ВСТАВКА ГИБКАЯ КРУГЛАЯ GHVK

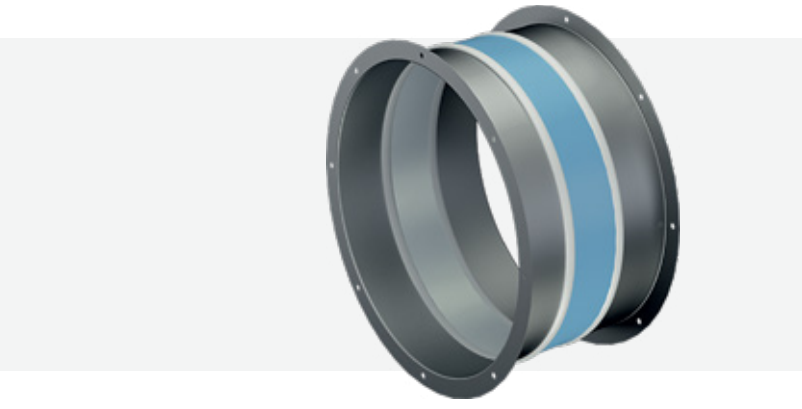

Предназначена для снижения механических вибраций, передаваемых от осевого вентилятора подпора к системе воздуховодов.

- Изготавливается в 11 типоразмерах в общепромышленном исполнении.

Тип вставки	D, мм	D1, мм	D2, мм	N, шт	Масса, кг	Наименование осевого вентилятора подпора
GHVK-400	400	450	480	8	3,8	VLDA 40
GHVK-450	450	500	530	8	4,3	VLDA 45
GHVK-500	500	550	580	12	4,7	VLDA 50
GHVK-560	560	610	640	12	5,3	VLDA 56
GHVK-630	622	680	710	16	6,1	VLDA 63
GHVK-710	710	760	790	16	6,6	VLDA 71
GHVK-800	800	850	900	16	10,3	VLDA 80
GHVK-900	900	950	1000	16	12	VLDA 90
GHVK-1000	1000	1050	1100	16	13	VLDA 100
GHVK-1120	1120	1170	1220	24	15	VLDA 112
GHVK-1250	1250	1300	1350	24	16	VLDA 125

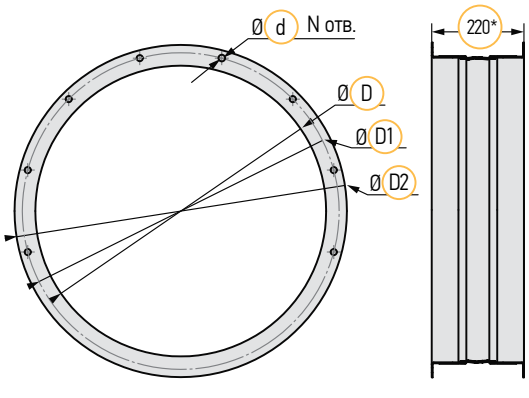

** Размер указан в растянутом состоянии*