ВЕНТИЛЯТОР VK

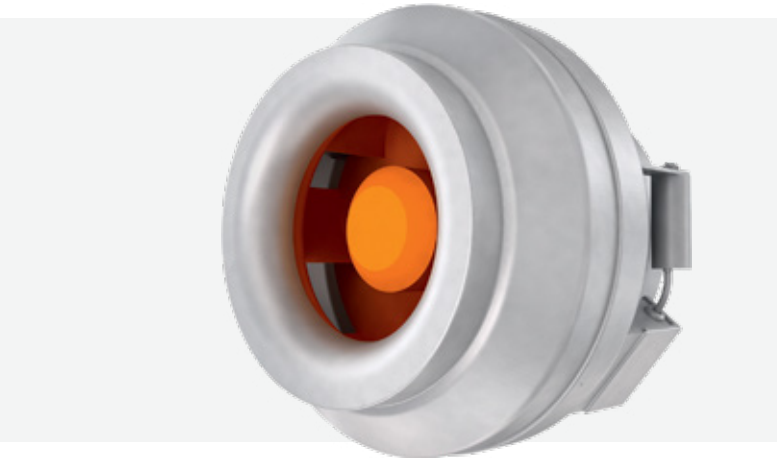

Вентиляторы VK используются для перемещения воздуха и неагрессивных газовых смесей в системах приточно-вытяжной общеобменной вентиляции с круглым сечением воздуховодов. Могут монтироваться в любом положении.

- Легкий и прочный корпус из пластика обеспечивает низкий уровень шума, стойкость к коррозии и механическим повреждениям;
- Рабочее колесо из композитного материала (VK250 – VK315 – из оцинкованной стали) с назад загнутыми лопатками;
- Асинхронный электродвигатель с внешним ротором и встроенной защитой от перегрева с автоматическим перезапуском. Корпус из алюминия. Степень защиты IP44. Обмотка оснащена дополнительной защитой от влаги. Класс нагревостойкости изоляции F.

ТИПОРАЗМЕРЫ И ОСНОВНЫЕ ТЕХНИЧЕСКИЕ ХАРАКТЕРИСТИКИ

Обозначение	Макс. расход воздуха, м³/ч*	Макс. статич. давление, Па*	Макс. скорость вращения, об/мин	Питание электро-двигателя, В	Мощность электро-двигателя, Вт	Макс. рабочий ток, А	Щит управления вентилятором	Рекомендуемый регулятор скорости
VK 100/1	260	312	2450	1~220	56	0,25	UM-V1,2-TK1	FSC
VK 125/1	365	310	2450	1~220	76	0,36	UM-V1,2-TK1	FSC
VK 160/1	675	390	2550	1~220	106	0,48	UM-V1,2-TK1	FSC
VK 200/1	970	460	2600	1~220	163	0,74	UM-V1,2-TK1	FSC
VK 250/1	1075	520	2500	1~220	210	0,96	UM-V1,2-TK1	FSC
VK 315/1	1845	660	2500	1~220	313	1,42	UM-V1,2-TK1	FSC

**Максимальный расход приведен для минимального рабочего давления, максимальное давление указано при минимальном расходе*

РАЗМЕРЫ И МАССА

Обозначение	Размеры, мм			Масса, кг
	А	Б	В	
VK 100/1	215	251	99	2,6
VK 125/1	220	251	124	2,7
VK 160/1	230	340	159	4,0
VK 200/1	250	340	199	4,6
VK 250/1	250	340	249	5,0
VK 315/1	285	405	314	6,6

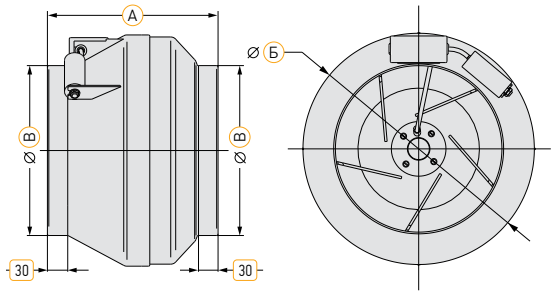

ДОПОЛНИТЕЛЬНОЕ ОБОРУДОВАНИЕ

Хомут быстроразъемный HKB

Кронштейн KRV

Шумоглушитель GHK

Щит управления вентилятором UM-V

Регулятор оборотов электронный FSC

Датчик перепада давления DPD

VK 100/1

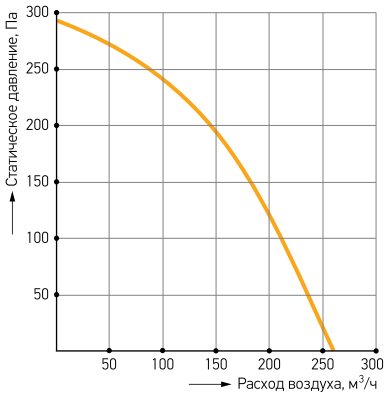

Режим работы	Lсум,дБ(А)	Уровень звуковой мощности (L, дБА) в октавных полосах частот, Гц							
		63	125	250	500	1000	2000	4000	8000
Шум на нагнетании	67,7	76,7	72,2	71,1	65,2	59,4	58,2	51,5	48,1
Шум к окружению	50,0	69,7	47,2	42,1	45,2	45,4	41,2	36,5	33,1

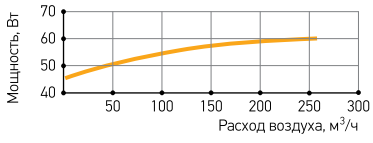

VK 125/1

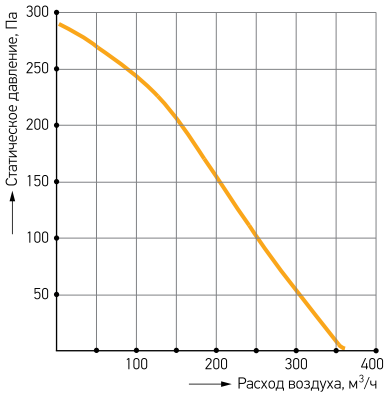

Режим работы	Lсум,дБ(А)	Уровень звуковой мощности (L, дБА) в октавных полосах частот, Гц							
		63	125	250	500	1000	2000	4000	8000
Шум на нагнетании	68,9	76,7	74,6	71,6	67	59,8	60,1	51,6	50,1
Шум к окружению	51,0	69,7	49,6	42,6	47	45,8	43,1	36,6	35,1

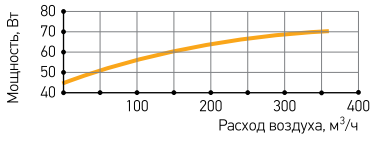

VK 160/1

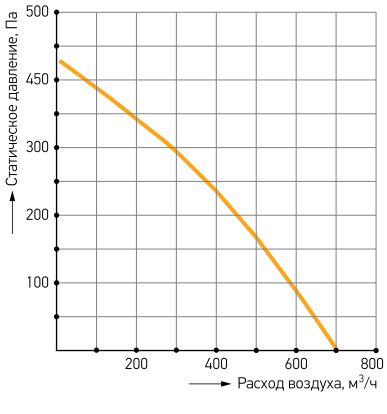

Режим работы	Lсум,дБ(А)	Уровень звуковой мощности (L, дБА) в октавных полосах частот, Гц							
		63	125	250	500	1000	2000	4000	8000
Шум на нагнетании	73,9	81,7	79,6	76,6	72	64,8	65,1	56,6	55,1
Шум к окружению	60,0	78,7	58,6	51,6	56	54,8	52,1	45,6	44,1

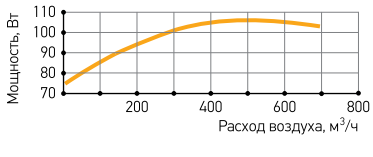

VK 200/1

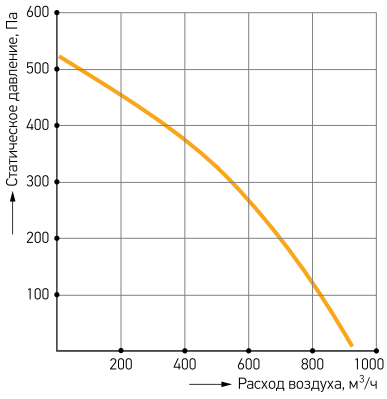

Режим работы	Lсум,дБ (А)	Уровень звуковой мощности (L, дБА) в октавных полосах частот, Гц							
		63	125	250	500	1000	2000	4000	8000
Шум на нагнетании	72,9	80,7	78,6	75,6	71	63,8	64,1	55,6	54,1
Шум к окружению	59,0	77,7	57,6	50,6	55	53,8	51,1	44,6	43,1

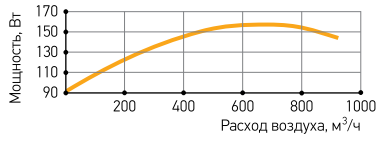

VK 250/1

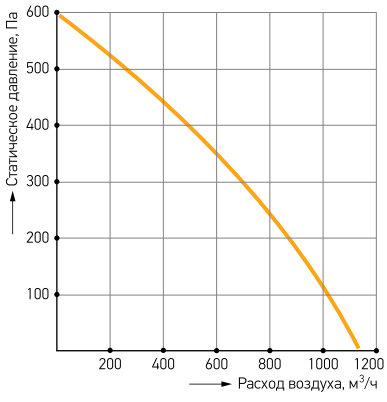

Режим работы	Lсум,дБ (А)	Уровень звуковой мощности (L, дБА) в октавных полосах частот, Гц							
		63	125	250	500	1000	2000	4000	8000
Шум на нагнетании	74,9	83,2	79,6	78,1	73	66,5	65,1	58	55,1
Шум к окружению	56,1	75,2	53,6	48,1	52	51,5	47,1	42	38,1

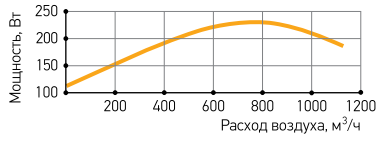

VK 315/1

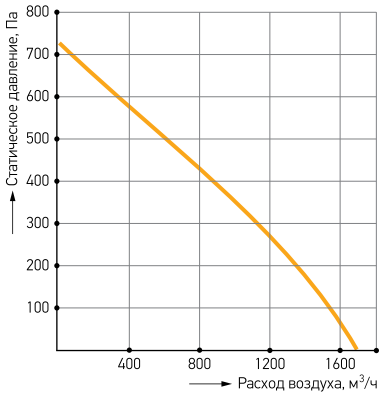

Режим работы	Lсум,дБ (А)	Уровень звуковой мощности (L, дБА) в октавных полосах частот, Гц							
		63	125	250	500	1000	2000	4000	8000
Шум на нагнетании	76,9	84,7	82,6	79,6	75	67,8	68,1	59,6	58,1
Шум к окружению	57,0	75,7	55,6	48,6	53	51,8	49,1	42,6	41,1

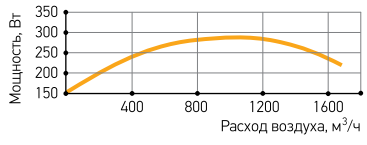

ХОМУТ БЫСТРОРАЗЪЕМНЫЙ НКВ

Быстроразъемные хомуты НКВ используются для монтажа вентиляторов VK и элементов вентиляционных систем круглого сечения.

- Хомуты изготавливаются из листовой оцинкованной стали, которая изолирована слоем уплотнителя, позволяющим гасить вибрацию и гарантирующим герметичность соединения и плотную посадку;
- Хомуты стягиваются двумя болтами;
- Поставляются в плоском виде.

РАЗМЕРЫ И МАССА

Обозначение	Размеры, мм			Масса, кг
	А	Б	В	
НКВ 100	118	148	100	0,24
НКВ 125	145	174	125	0,27
НКВ 160	178	212	160	0,32
НКВ 200	218	253	200	0,39
НКВ 250	268	304	250	0,46
НКВ 315	333	370	315	0,55

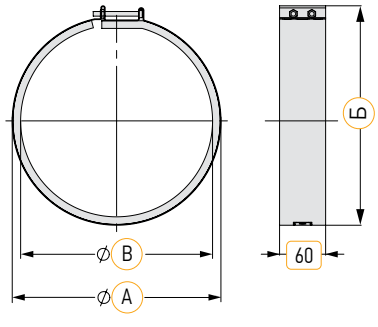

КРОНШТЕЙН KRV

Кронштейны KRV используются для крепления вентиляторов VK к поверхности.

- Кронштейны выполнены из оцинкованной стали марки 08ПС;
- Конструкция кронштейнов обеспечивает надежное крепление вентиляторов к несущей поверхности.

РАЗМЕРЫ И МАССА

Обозначение	Размеры, мм		Масса, кг
	А	Б	
KRV 100	430	165	0,68
KRV 125	430	165	0,68
KRV 160	520	210	0,89
KRV 200	520	210	0,89
KRV 250	520	210	1,19
KRV 315	588	245	1,19

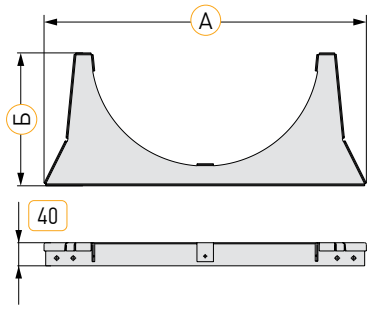

НАГРЕВАТЕЛЬ ЭЛЕКТРИЧЕСКИЙ NKE

- Корпус нагревателя и коммутационного щита изготавливается из оцинкованной стали марки 08ПС;
- Нагревательные элементы – ТЭНы с оболочкой из углеродистой стали, класс электроизоляции IP40;
- Надежная двухступенчатая защита от перегрева (термостат в потоке и на корпусе);
- Нагреватели мощностью 12 кВт и более выполняются с двумя равными ступенями мощности;
- Рабочий диапазон температур от –70°С до +40°С;
- Широкий типоразмерный ряд (мощность от 0,5 до 18 кВт).
- Рекомендуется использовать вместе с блоками управления UM VR-E, UM CA-E или UM CR4-E.

Электрические воздухонагреватели NKE используются для нагрева приточного воздуха в системах приточной вентиляции с круглым сечением воздуховодов. Нагреваемый воздух не должен содержать каких-либо агрессивных смесей.

ТИПОРАЗМЕРЫ И ОСНОВНЫЕ ТЕХНИЧЕСКИЕ ХАРАКТЕРИСТИКИ

Типоразмер	Обозначение	Мощность, кВт	Ток, А	Кол. фаз, напряжение питания, В	Кабель питания		Кабель цепи защиты	Конфигурация ТЭНов, кВт
					Тип	Кол-во		
100	NKE 100/0,5	0,5	2,3	1~220	ВВГ 3×1,5	1	ПВС 2×0,75	0,5
	NKE 100/1,5	1,5	6,8	1~220	ВВГ 3×1,5	1	ПВС 2×0,75	1,5
	NKE 100/2	2,0	9,1	1~220	ВВГ 3×2,5	1	ПВС 2×0,75	2
	NKE 100/2,5	2,5	11,3	1~220	ВВГ 3×2,5	1	ПВС 2×0,75	2,5
125	NKE 125/1,5	1,5	6,8	1~220	ВВГ 3×1,5	1	ПВС 2×0,75	1,5
	NKE 125/2	2,0	9,1	1~220	ВВГ 3×2,5	1	ПВС 2×0,75	2
	NKE 125/2,5	2,5	11,3	1~220	ВВГ 3×2,5	1	ПВС 2×0,75	2,5
	NKE 125/3	3,0	13,6	1~220	ВВГ 3×2,5	1	ПВС 2×0,75	3
160	NKE 160/2	2,0	9,1	1~220	ВВГ 3×2,5	1	ПВС 2×0,75	2
	NKE 160/3	3,0	13,6	1~220	ВВГ 3×2,5	1	ПВС 2×0,75	3
	NKE 160/4,5	4,5	6,8	3~380	ВВГ 4×2,5	1	ПВС 2×0,75	4,5
	NKE 160/6	6,0	9,1	3~380	ВВГ 4×2,5	1	ПВС 2×0,75	6
200	NKE 200/3	3,0	13,6	1~220	ВВГ 3×2,5	1	ПВС 2×0,75	3
	NKE 200/6	6,0	9,1	3~380	ВВГ 4×2,5	1	ПВС 2×0,75	6
	NKE 200/9	9,0	13,6	3~380	ВВГ 4×2,5	1	ПВС 2×0,75	9
	NKE 200/12	12,0	18,1	3~380	ВВГ 4×2,5	2	ПВС 2×0,75	6+6
250	NKE 250/6	6,0	9,1	3~380	ВВГ 4×2,5	1	ПВС 2×0,75	6
	NKE 250/9	9,0	13,6	3~380	ВВГ 4×2,5	1	ПВС 2×0,75	9
	NKE 250/12	12,0	19,1	3~380	ВВГ 4×2,5	2	ПВС 2×0,75	6+6
	NKE 250/15	15,0	22,7	3~380	ВВГ 4×2,5	2	ПВС 2×0,75	7,5+7,5
315	NKE 315/6	6,0	9,1	3~380	ВВГ 4×2,5	1	ПВС 2×0,75	6
	NKE 315/9	9,0	13,6	3~380	ВВГ 4×2,5	1	ПВС 2×0,75	9
	NKE 315/12	12,0	18,1	3~380	ВВГ 4×2,5	2	ПВС 2×0,75	6+6
	NKE 315/15	15,0	22,7	3~380	ВВГ 4×2,5	2	ПВС 2×0,75	7,5+7,5
	NKE 315/18	18,0	27,2	3~380	ВВГ 4×2,5	2	ПВС 2×0,75	9+9

ДОПОЛНИТЕЛЬНОЕ ОБОРУДОВАНИЕ

Датчик перепада давления DPD

Блок управления UM VR-E

РАЗМЕРЫ И МАССА

Типоразмер	Обозначение	Размеры, мм					Масса, кг
		А	Б	В	Г	Д	
100	NKE 100/0,5	198	297	100	75	104	1,4
	NKE 100/1,5	263	361	100	75	104	1,8
	NKE 100/2	312	410	100	75	104	2,2
	NKE 100/2,5	359	457	100	75	104	2,4
125	NKE 125/1,5	231	329	125	83	129	1,9
	NKE 125/2	231	329	125	83	129	2,0
	NKE 125/2,5	254	350	125	83	129	2,3
	NKE 125/3	254	350	125	83	129	2,4
160	NKE 160/2	274	370	160	84	164	2,6
	NKE 160/3	274	370	160	84	164	2,8
	NKE 160/4,5	274	370	160	84	164	3,2
	NKE 160/6	394	490	160	84	164	4,2
200	NKE 200/3	274	370	200	87	204	3,2
	NKE 200/6	274	370	200	87	204	4,0
	NKE 200/9	394	490	200	87	204	5,2
	NKE 200/12	394	490	200	87	204	6,2
250	NKE 250/6	274	370	250	100	254	5,6
	NKE 250/9	274	370	250	100	254	6,0
	NKE 250/12	394	490	250	100	254	8,6
	NKE 250/15	394	490	250	100	254	8,7
315	NKE 315/6	274	370	315	100	319	6,6
	NKE 315/9	274	370	315	100	319	6,8
	NKE 315/12	394	490	315	100	319	9,6
	NKE 315/15	394	490	315	100	319	9,7
	NKE 315/18	394	490	315	100	319	10,4

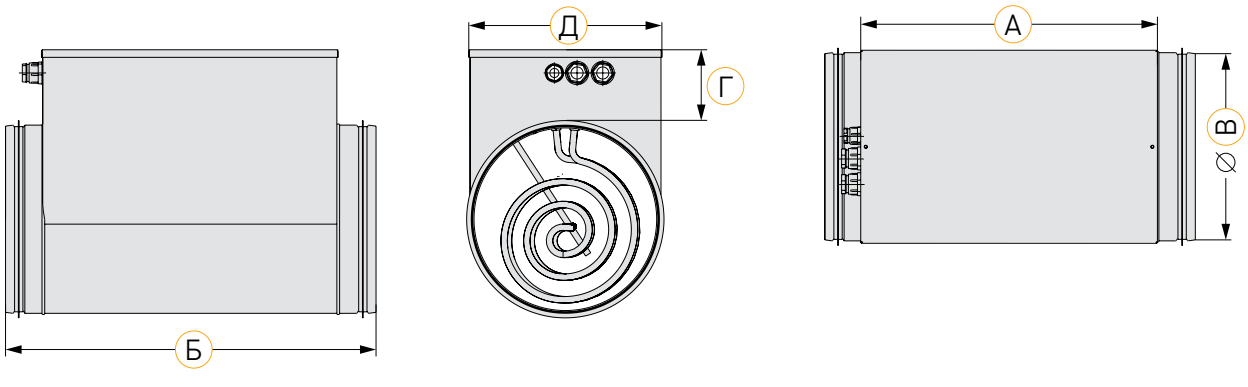

АЭРОДИНАМИЧЕСКИЕ ХАРАКТЕРИСТИКИ

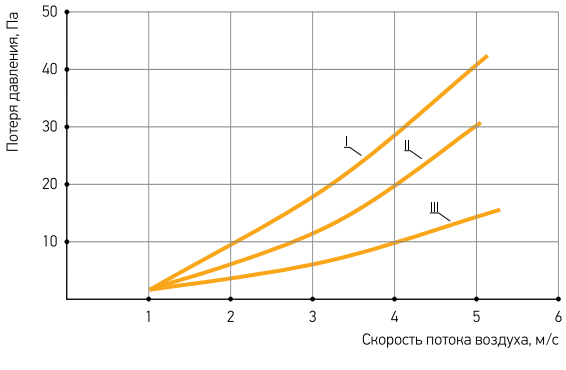

NKE 100/0,5	I
NKE 100/1,5	I
NKE 100/2	II
NKE 100/2,5	II
NKE 125/1,5	I
NKE 125/2	I
NKE 125/2,5	III
NKE 125/3	III
NKE 160/2	II
NKE 160/3	II
NKE 160/4,5	II
NKE 160/6	II
NKE 200/3	II

NKE 200/6	II
NKE 200/9	II
NKE 200/12	III
NKE 250/6	I
NKE 250/9	I
NKE 250/12	II
NKE 250/15	I
NKE 315/6	I
NKE 315/9	I
NKE 315/12	II
NKE 315/15	I
NKE 315/18	I

НАГРЕВАТЕЛЬ ВОДЯНОЙ NKW

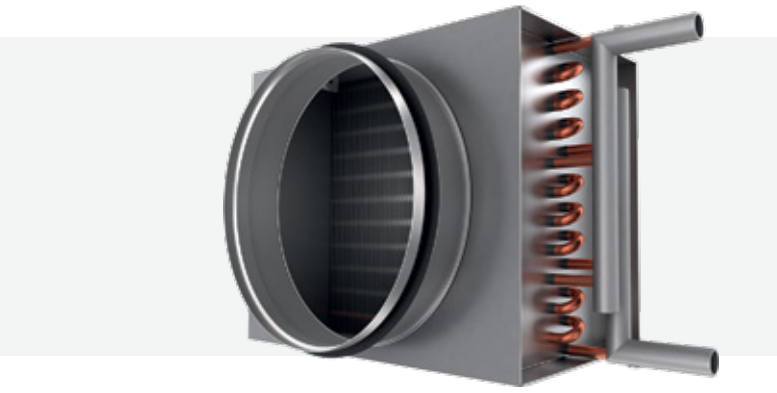

- Поверхность темплообменника представляет собой медные трубки с напрессованным на них алюминиевым оребрением;
- Корпус нагревателя изготавливается из оцинкованной стали марки 08ПС;
- Нагреватели имеют два ряда трубок (двухрядные);
- Максимальная температура теплоносителя 170°С;
- Максимальное давление теплоносителя 1,5 МПа;
- Теплоноситель – вода или антифриз с концентрацией гликоля не более 65%.

Воздухонагреватели NKW используются для нагрева приточного воздуха в системах приточной вентиляции с круглым сечением воздуховодов. Могут монтироваться в любом положении, обеспечивающем отвод воздуха из водяного контура.

ТИПОРАЗМЕРЫ И ОСНОВНЫЕ ТЕХНИЧЕСКИЕ ХАРАКТЕРИСТИКИ

Обозначение	Размеры, мм					Масса, кг	Расход воздуха, м³/ч	Расход воды, м³/ч	Гидравлическое сопротивление, кПа	Мощность, кВт	Температура воз-духа на выходе, °С
	А	Б	В	Г	Д						
NKW 160/2	270	203	163	375	160	3,2	350	0,3	2,8	6,93	20
NKW 200/2	295	226	186	400	200	3,8	530	0,44	6,17	10	18
NKW 250/2	345	276	236	450	250	4,6	850	0,7	18,29	16	18
NKW 315/2	420	353	313	525	315	6,2	1330	1,11	21,1	25,17	18

Температура наружного воздуха: $t_{нар.}$= -28°С
Температура теплоносителя: 90/70°С

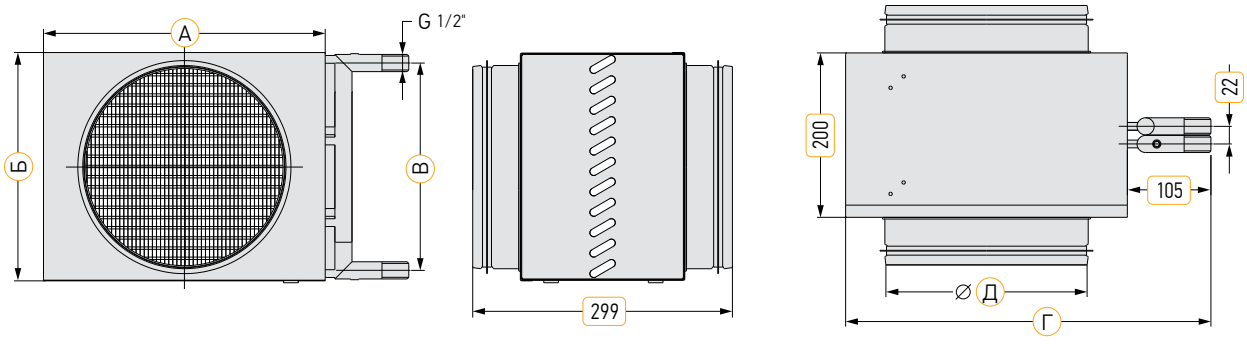

АЭРОДИНАМИЧЕСКИЕ ХАРАКТЕРИСТИКИ

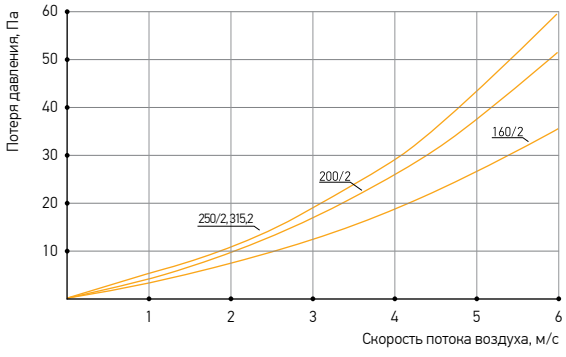

ДОПОЛНИТЕЛЬНОЕ ОБОРУДОВАНИЕ

Блок управления UM VR-W

Термостат STW KP 61

Датчик температуры воды VSN

Смесительный узел ONX

КАССЕТНЫЙ ФИЛЬТР KKF
ВСТАВКА КАССЕТНАЯ ФИЛЬТРУЮЩАЯ SKF

Кассетные фильтры типа KKF предназначены для очистки воздуха, подающегося в каналы круглого сечения. Максимальная температура подаваемого воздуха +70°С.

- Корпус фильтра и крышка обслуживания изготавливаются из листовой оцинкованной стали;
- Фильтрующий материал из синтетического волокна;
- Вставка выполнена в виде пластины и имеет класс очистки воздуха G3.

РАЗМЕРЫ И ВЕС

Обозначение	Размеры корпуса, мм			Масса, кг	Фильтрующая вставка	Размеры вставки, мм	
	А	Б	В			А	Б
KKF 100	136	140	100	1,25	SKF 100	179	135
KKF 125	166	170	125	1,52	SKF 125	202	165
KKF 160	196	200	160	1,81	SKF 160	227	195
KKF 200	241	245	200	2,36	SKF 200	267	240
KKF 250	291	295	250	3,04	SKF 250	312	290
KKF 315	356	360	315	3,94	SKF 315	374	355

КОРПУС ФИЛЬТРА

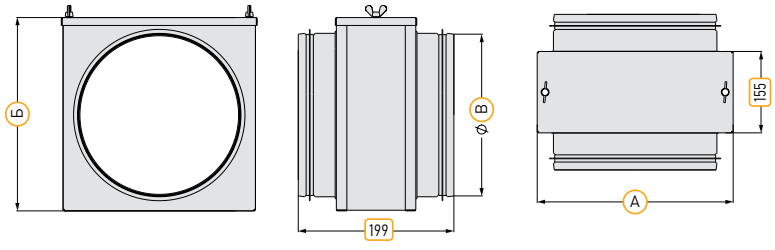

ФИЛЬТРУЮЩАЯ ВСТАВКА

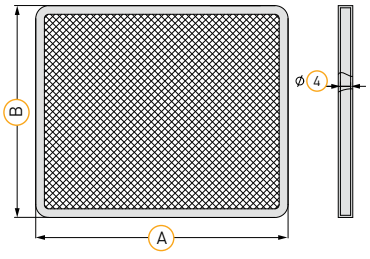

АЭРОДИНАМИЧЕСКИЕ ХАРАКТЕРИСТИКИ

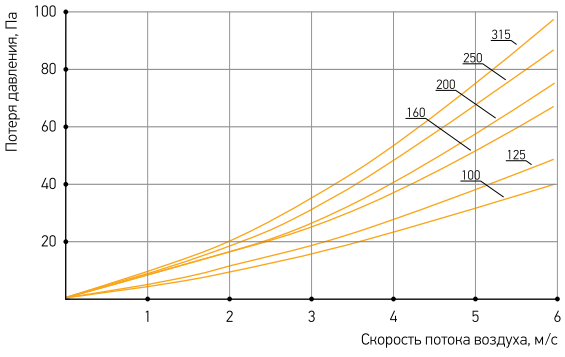

ДОПОЛНИТЕЛЬНОЕ ОБОРУДОВАНИЕ

Датчик перепада давления DPD

ОБРАТНЫЙ КЛАПАН РКО

Обратный клапан РКО с подпружиненными лопастями обеспечивает автоматическое перекрытие воздуховодов круглого сечения при выключении вентилятора. Используется в основном в системах вытяжной вентиляции.

- Корпус клапана изготовлен из листовой оцинкованной стали марки 08ПС;
- Лопатки выполнены из оцинкованной стали;
- Конструкция клапана дает возможность его монтажа к воздуховодам и другим элементам системы вентиляции с помощью хомутов.

РАЗМЕРЫ И МАССА

Обозначение	Размеры, мм				Масса, кг
	А	Б	В	Д	
РКО 100	80	27	35	100	0,2
РКО 125	100	37	45	125	0,25
РКО 160	110	37	55	160	0,4
РКО 200	140	52	70	200	0,6
РКО 250	140	47	75	250	0,65
РКО 315	140	47	75	315	0,8

АЭРОДИНАМИЧЕСКИЕ ХАРАКТЕРИСТИКИ

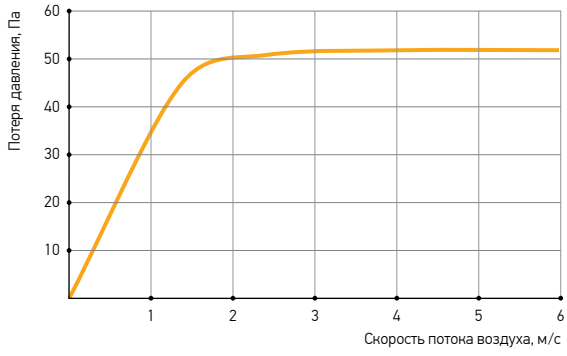

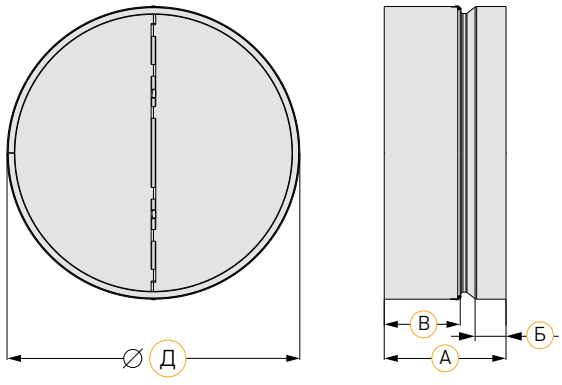

ШУМОГЛУШИТЕЛЬ GHK

Шумоглушители GHK используются для снижения уровня шума от вентиляторов в системах с воздуховодами круглого сечения. Монтируются в любом положении.

- Корпус шумоглушителя изготавливается из листовой оцинкованной стали марки 08ПС;
- В качестве шумопоглощающего материала применяется покрытая спанбондом минеральная вата;
- Эффективное шумопоглощение в широком диапазоне частот;
- Максимальная температура перемещаемого воздуха +70°С;
- Длина 600 мм и 900 мм.

ТИПОРАЗМЕРЫ И ОСНОВНЫЕ ТЕХНИЧЕСКИЕ ХАРАКТЕРИСТИКИ

Обозначение	Размеры, мм				Масса, кг	Шумоподавление (дБ) в диапазонах частот (Гц)							
	А	Б	В	Г		63	125	250	500	1000	2000	4000	8000
GHK 100/6	615	200	730	100	4	4,5	6,3	15	20,5	30,5	32,3	30,2	16
GHK 100/9	915		1030		5,4	6,3	8,5	15	24	32,6	35,5	30,3	21,3
GHK 125/6	615	225	730	125	4,8	4,2	6	12,5	16,3	25,6	23,4	24,3	17,5
GHK 125/9	915		1030		6,6	5,6	9,5	17,6	29	35,4	38	34,5	20,1
GHK 160/6	615	260	730	160	5,8	3,5	5,3	11,2	15,5	23	31,6	23	16,2
GHK 160/9	915		1030		7,4	4	7,8	16,2	22,8	33	36,2	32,6	19,5
GHK 200/6	615	300	730	200	6,4	3,6	4	8	14	20,3	28,5	18,2	15,3
GHK 200/9	915		1030		9,2	3	6,5	12,5	18,2	28,5	33	21,6	18,3
GHK 250/6	615	350	730	250	7,8	1,5	2,3	7,3	13,5	19,3	22,6	13	11
GHK 250/9	915		1030		10,6	2,5	3	9,1	15	26,8	27,5	16,8	13,6
GHK 315/6	615	455	730	315	10,4	0,5	1,5	3	11	14	19	8	7
GHK 315/9	915		1030		14	1,3	2,6	7,5	14,3	23,5	21	12	9

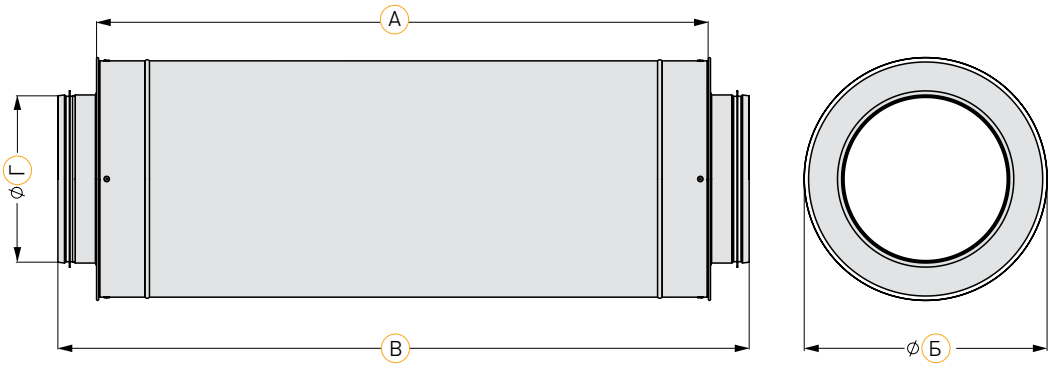

РЕГУЛИРУЮЩАЯ ЗАСЛОНКА DKR

Регулирующие заслонки DKR используются для регулирования подачи воздуха и закрытия вентиляционного канала круглого сечения.

- Корпус заслонки и поворотная лопатка изготовлены из листовой оцинкованной стали;
- Лопатка снабжена резиновым уплотнителем для лучшей герметизации канала;
- Заслонка управляется вручную или с помощью электропривода. Сечение штока для монтажа привода – квадрат со стороной 8 мм;
- Температура перемещаемого воздуха от –40°С до +70°С.

РАЗМЕРЫ И МАССА

Обозначение	Размеры, мм			Масса, кг
	А	Б	В	
DKR 100	200	170	100	0,5
DKR 125	200	195	125	0,8
DKR 160	200	230	160	1
DKR 200	200	270	200	1,2
DKR 250	260	320	250	1,8
DKR 315	260	385	315	2,4

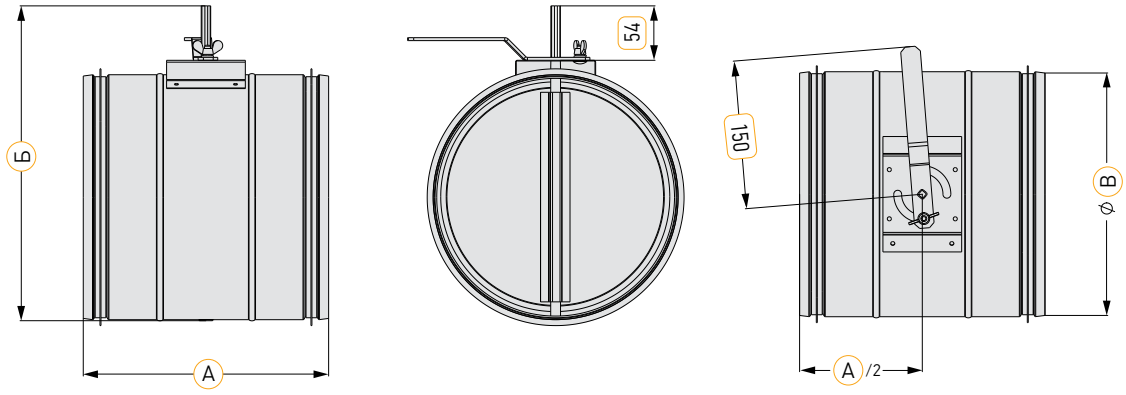

АЭРОДИНАМИЧЕСКИЕ ХАРАКТЕРИСТИКИ

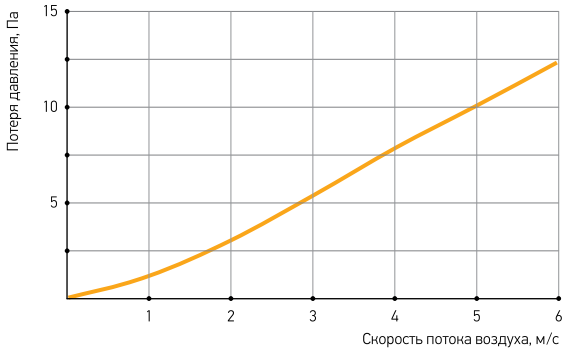

ДОПОЛНИТЕЛЬНОЕ ОБОРУДОВАНИЕ

Подставка под привод PS

Привод для воздушных заслонок

ПОДСТАВКА ПОД ПРИВОД PS

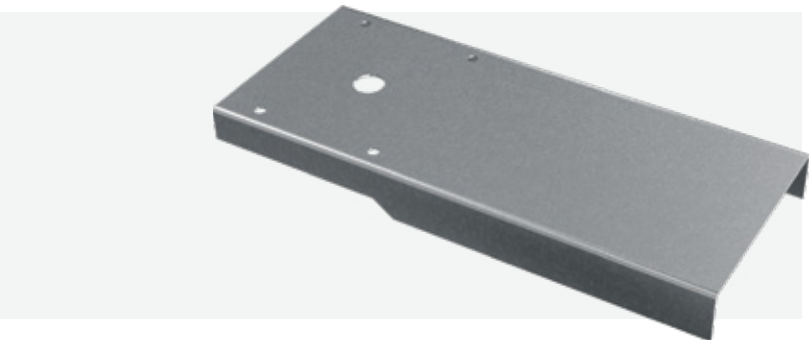

Подставка PS используется для монтажа сервоприводов на круглые канальные заслонки DKR.
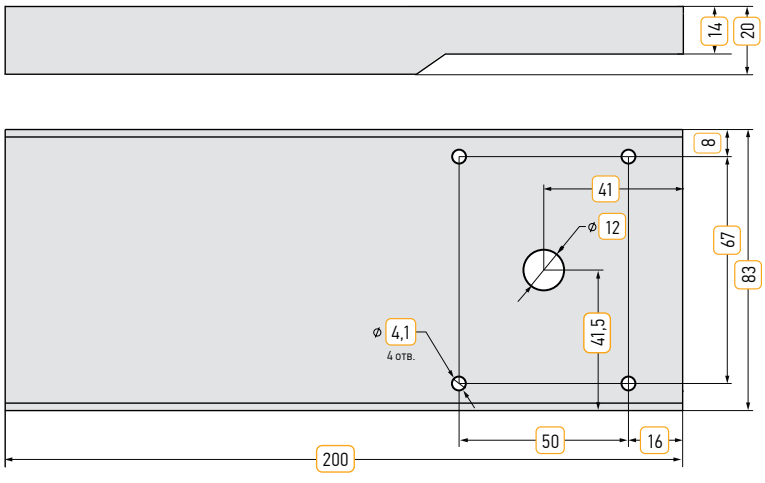
- Размеры (ШхВхД): 83×20×200 мм.