ЗАСЛОНКА РЕГУЛИРУЮЩАЯ УТЕПЛЕННАЯ DPU

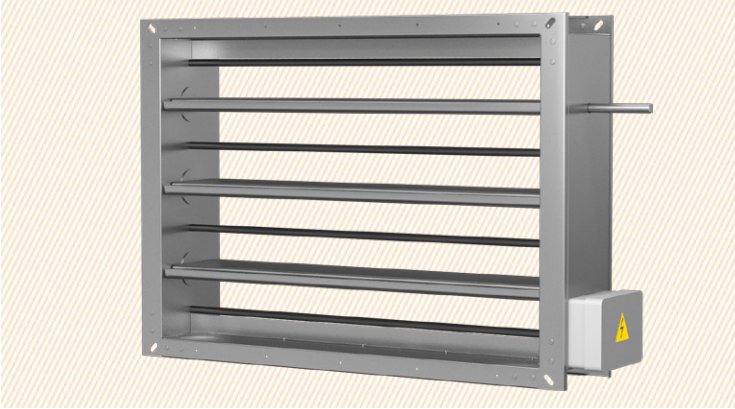

- Корпус из листовой оцинкованной стали;
- Лопатки из алюминия, без резинового уплотнителя;
- Механизм привода лопаток рычажный, с подшипниками из латуни;
- В местах стыка лопаток друг с другом и с корпусом установлены гладкие трубчатые ТЭНы;
- Встроенная клеммная коробка для подключения питания ТЭНов (степень защиты IP 54);
- Сечение штока для монтажа привода — круг с диаметром 14мм.

Используются для регулирования подачи воздуха и закрытия вентиляционного канала. Температура перемещаемого воздуха от –70°С до +40°С.

РАЗМЕРЫ И ВЕС

Обозначение	Размеры, мм						Масса, кг
	А	Б	В	Г	Д	Е	
DPU 50-30	500	300	520	320	584	364	10,0
DPU 60-30	600	300	620	320	684	364	11,0
DPU 60-35	600	350	620	370	684	414	11,6
DPU 70-40	700	400	720	420	784	464	13,2
DPU 80-50	800	500	820	520	884	564	17,5
DPU 90-50	900	500	930	530	984	564	18,8
DPU 100-50	1000	500	1030	530	1084	564	20,2

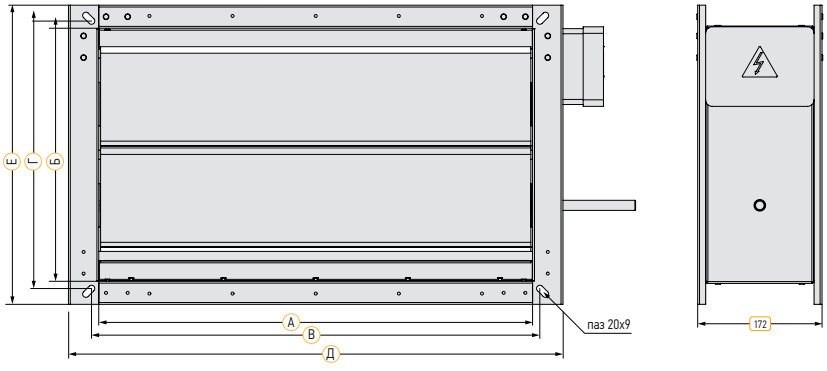

ТЕХНИЧЕСКИЕ ХАРАКТЕРИСТИКИ

Обозначение	Общая мощность ТЭН-ов, кВт	Кол-во ТЭН-ов, шт.	Макс. рабочий ток (А) при питании	
			3×380В	1×220В
DPU 50-30	0,9	3	1,36	4,09
DPU 60-30	0,9	3	1,36	4,09
DPU 60-35	0,9	3	1,36	4,09
DPU 70-40	1,05	3	1,59	4,77
DPU 80-50	1,6	4	3,64	7,27
DPU 90-50	1,8	4	4,09	8,18
DPU 100-50	2,0	4	4,54	9,09

ДОПОЛНИТЕЛЬНОЕ ОБОРУДОВАНИЕ

стр. 247

Привод для воздушных заслонок