ВЕНТИЛЯТОР КРЫШНЫЙ С ВЫБРОСОМ В СТОРОНУ VSDB

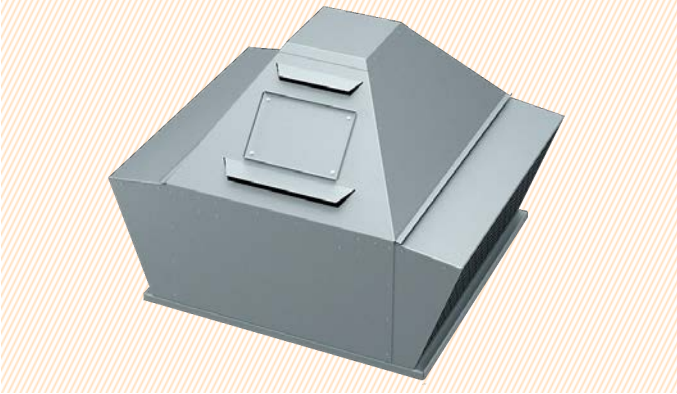

- 12 типоразмеров с расходом воздуха от 700 до 100000 м³/ч;
- Статическое давление до 2100 Па;
- Климатическое исполнение У1, УХЛ1 и Т1 по ГОСТ 15150;
- Группа механического исполнения М3;
- Вариант исполнения – взрывозащищенный;
- Вариант специсполнения – коррозионностойкий и кислотостойкий.

Общепромышленные крышные вентиляторы предназначены для перемещения газовых сред в системах вытяжной вентиляции.

VSDB - 35 B - 0,25 × 15 EX . C AC У1

- Тип вентилятора
- Диаметр рабочего колеса, см
- Индекс аэродинамической мощности (A, B и C)
- Мощность электродвигателя, кВт
- Число оборотов двигателя, уменьшенное в 100 раз, об/мин
- Тип исполнения (EX – взрывозащищенный)
- Маркировка взрывозащиты в зависимости от подгруппы газов (B – IIB, C – IIC)
- Тип специсполнения (KR – коррозионностойкий, AC – кислостойкий, HT – теплостойкий)
- Тип климатического исполнения (У1, УХЛ1, Т1)

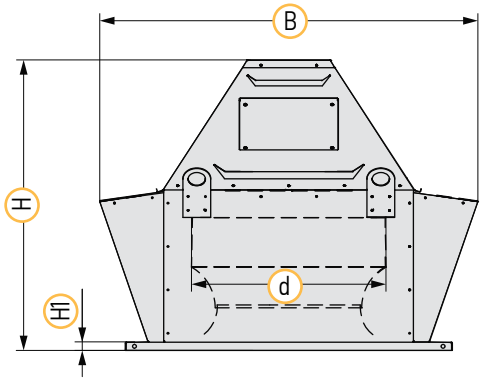

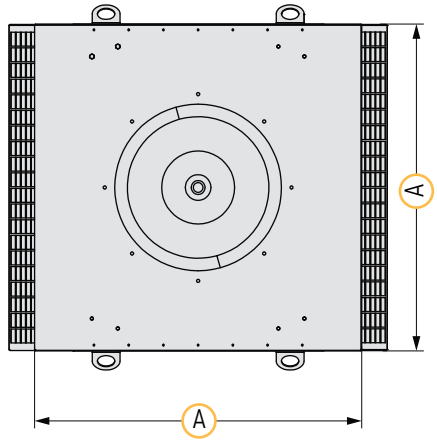

ДОПОЛНИТЕЛЬНОЕ ОБОРУДОВАНИЕ

стр. 226

Стакан монтажный SMV

стр. 228

Поддон PV

стр. 229

Клапан обратный KOV

стр. 237

Щит управления вентилятором UM-V

стр. 238

Щит управления вентилятором UM-V-R

стр. 243

Регулятор оборотов частотный FC-051

Вентилятор	d, мм	A, мм	B, мм	H, мм	H1, мм	Мощность, кВт	Масса, кг
VSDB-35A-0,25x15	355	596	726	634	20	0,25	34
VSDB-35B-0,37x15						0,37	35
VSDB-35A-2,2x30						2,2	43
VSDB-35B-3x30						3	47
VSDB-40A-0,55x15	400	637	776	744	20	0,55	44
VSDB-40B-0,55x15						0,55	45
VSDB-40A-3x30						3	53
VSDB-40B-4x30						4	58
VSDB-45A-0,75x15	450	665	816	885	25	0,75	66
VSDB-45B-1,1x15						1,1	72
VSDB-45A-7,5x30						7,5	99
VSDB-45B-7,5x30						7,5	102
VSDB-50A-1,1x15	500	794	966	694	25	1,1	74
VSDB-50B-1,5x15						1,5	78
VSDB-56A-0,75x10	560	942	1090	870	25	0,75	99
VSDB-56B-1,1x10						1,1	104
VSDB-56A-2,2x15						2,2	106
VSDB-56B-2,2x15						2,2	108
VSDB-63A-1,1x10	630	1036	1234	1055	25	1,1	99
VSDB-63B-1,5x10						1,5	102
VSDB-63A-4x15						4	113
VSDB-63B-5,5x15						5,5	134
VSDB-71A-2,2x10	710	1087	1400	1101	25	2,2	135
VSDB-71B-3x10						3	158
VSDB-71A-7,5x15						7,5	191
VSDB-71B-11x15						11	203
VSDB-80B-2,2x7,5	800	1252	1578	1285	25	2,2	199
VSDB-80A-4x10						4	208
VSDB-80B-5,5x10						5,5	221
VSDB-80A-15x15						15	274
VSDB-80B-18,5x15						18,5	296
VSDB-90A-3x7,5	900	1414	1762	1505	30	3	207
VSDB-90B-4x7,5						4	227
VSDB-90A-7,5x10						7,5	249
VSDB-90B-11x10						10	284
VSDB-100A-5,5x7,5	1000	1592	2003	1484	30	5,5	305
VSDB-100B-7,5x7,5						7,5	320
VSDB-100A-15x10						15	377
VSDB-100B-18,5x10						18,5	393
VSDB-112A-11x7,5	1120	1800	2326	1797	35	11	400
VSDB-112B-15x7,5						15	440
VSDB-112A-22x10						22	460
VSDB-112B-30x10						30	510
VSDB-125A-15x7,5	1250	2000	2482	1919	35	15	645
VSDB-125B-22x7,5						22	675
VSDB-125A-37x10						37	773
VSDB-125B-55x10						55	925

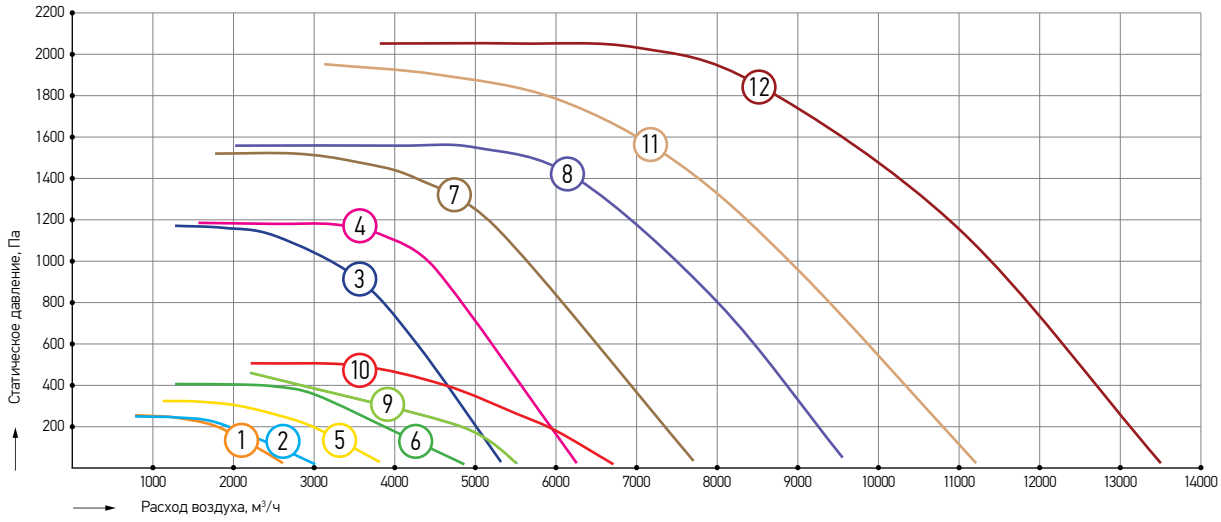

Номер кривой	Наименование	Обороты фактические, об/мин	Напряжение, В	Номинальная мощность, кВт	Масса, кг
1	VSDB-35A-0,25x15	1320	380	0,25	34
2	VSDB-35A-0,37x15	1320	380	0,37	35
3	VSDB-35A-2,2x30	2860	380	2,2	43
4	VSDB-35B-3x30	2860	380	3	47
5	VSDB-40A-0,55x15	1400	380	0,55	44
6	VSDB-40B-0,55x15	1400	380	0,55	45
7	VSDB-40A-3x30	2860	380	3	53
8	VSDB-40B-4x30	2850	380	4	58
9	VSDB-45A-0,75x15	1400	380	0,75	66
10	VSDB-45B-1,1x15	1420	380	1,1	72
11	VSDB-45A-7,5x30	2900	380	7,5	99
12	VSDB-45B-7,5x30	2900	380	7,5	102

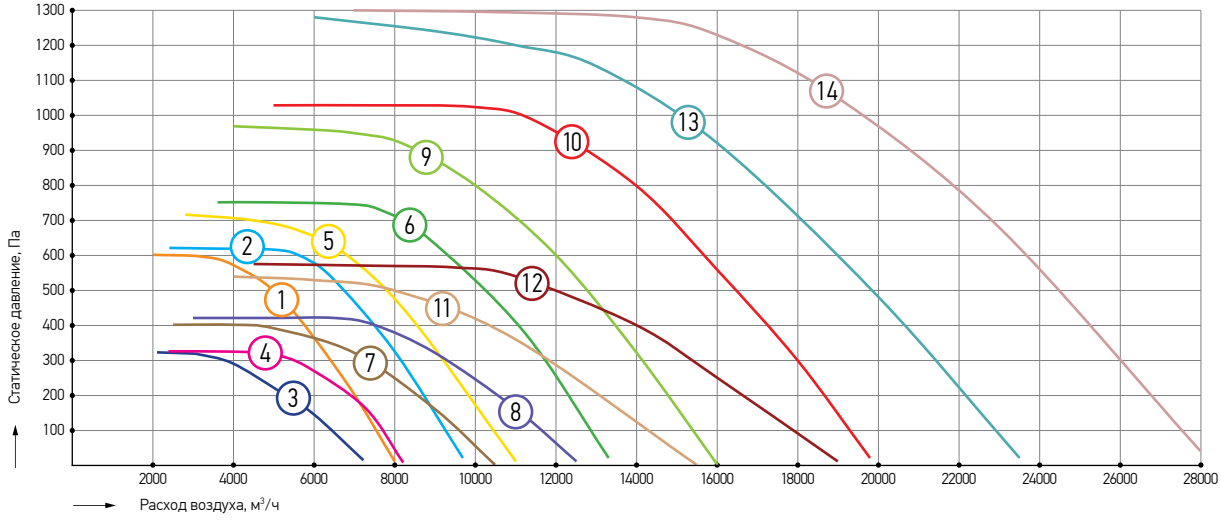

Номер кривой	Наименование	Обороты фактические, об/мин	Напряжение, В	Номинальная мощность, кВт	Масса, кг
1	VSDB-50A-1,1x15	1420	380	1,1	74
2	VSDB-50B-1,5x15	1400	380	1,5	78
3	VSDB-56A-0,75x10	930	380	0,75	99
4	VSDB-56B-1,1x10	930	380	1,1	104
5	VSDB-56A-2,2x15	1410	380	2,2	106
6	VSDB-56B-2,2x15	1410	380	2,2	108
7	VSDB-63A-1,1x10	930	380	1,1	99
8	VSDB-63B-1,5x10	930	380	1,5	102
9	VSDB-63A-4x15	1410	380	4	113
10	VSDB-63B-5,5x15	1430	380	5,5	134
11	VSDB-71A-2,2x10	930	380	2,2	135
12	VSDB-71B-3x10	930	380	3	158
13	VSDB-71A-7,5x15	1440	380	7,5	191
14	VSDB-71B-11x15	1450	380	11	203

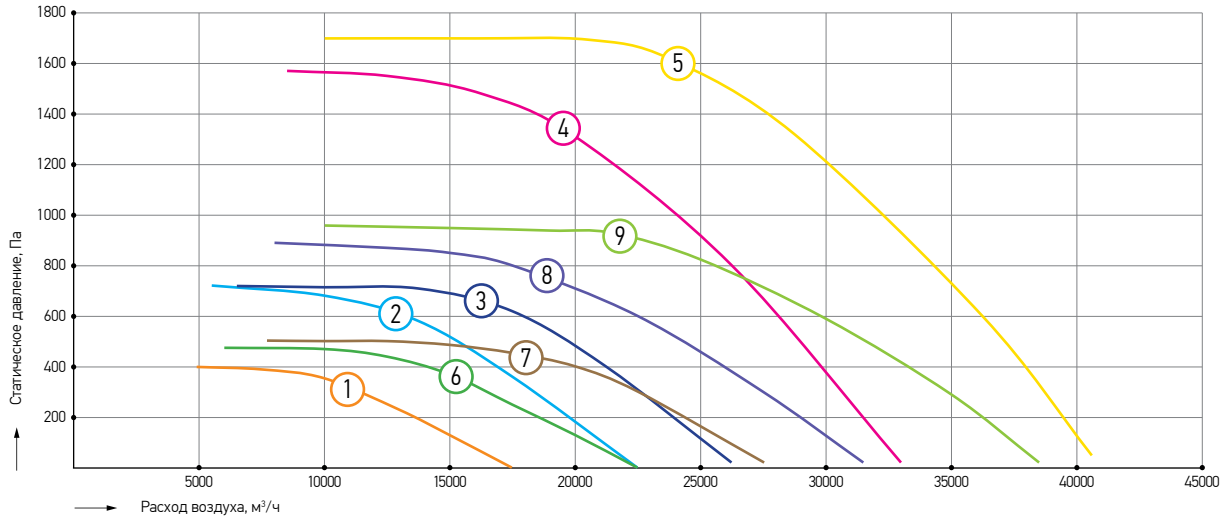

Номер кривой	Наименование	Обороты фактические, об/мин	Напряжение, В	Номинальная мощность, кВт	Масса, кг
1	VSDB-80B-2,2x7,5	700	380	2,2	199
2	VSDB-80A-4x10	950	380	4	208
3	VSDB-80B-5,5x10	950	380	5,5	221
4	VSDB-80A-15x15	1460	380	15	274
5	VSDB-80B-18,5x15	1460	380	18,5	296
6	VSDB-90A-3x7,5	700	380	3	207
7	VSDB-90B-4x7,5	720	380	4	227
8	VSDB-90A-7,5x10	950	380	7,5	249
9	VSDB-90B-11x10	970	380	11	284

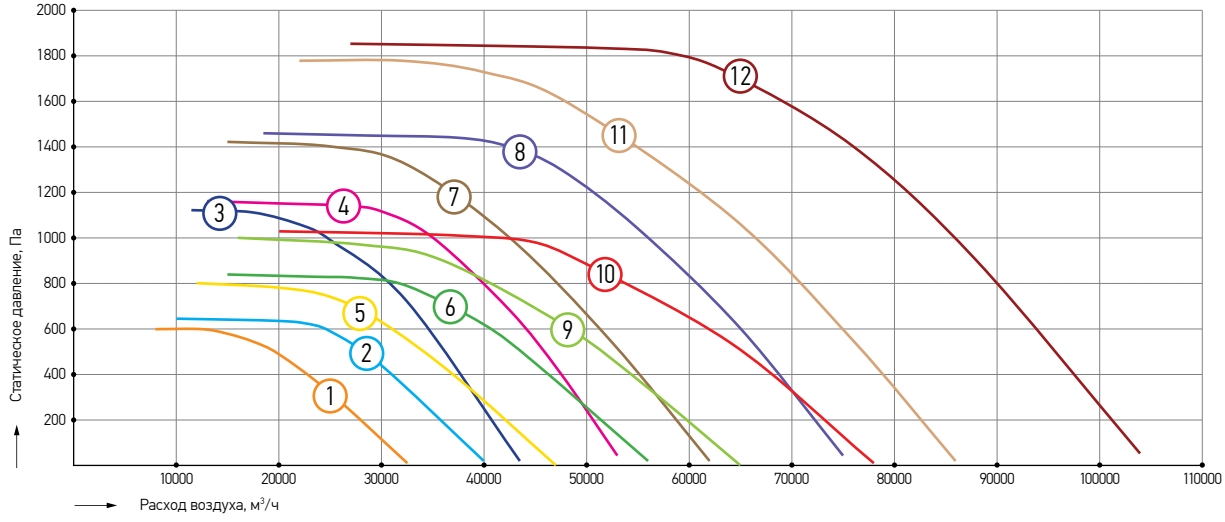

Номер кривой	Наименование	Обороты фактические, об/мин	Напряжение, В	Номинальная мощность, кВт	Масса, кг
1	VSDB-100A-5,5x7,5	720	380	5,5	305
2	VSDB-100B-7,5x7,5	720	380	7,5	320
3	VSDB-100A-15x10	970	380	15	377
4	VSDB-100B-18,5x10	980	380	18,5	393
5	VSDB-112A-11x7,5	730	380	11	400
6	VSDB-112B-15x7,5	730	380	15	440
7	VSDB-112A-22x10	975	380	22	460
8	VSDB-112B-30x10	975	380	30	510
9	VSDB-125A-15x7,5	730	380	15	645
10	VSDB-125B-22x7,5	735	380	22	675
11	VSDB-125A-37x10	980	380	37	773
12	VSDB-125B-55x10	980	380	55	925

СТАКАН МОНТАЖНЫЙ SMV. СТАКАН МОНТАЖНЫЙ УТЕПЛЕННЫЙ SMV-U

Предназначены для монтажа крышных вентиляторов на кровле зданий.

- Изготавливаются в 12 типоразмерах;
- В типоразмерах 1120-1250 установлены стенки-распорки для более высокой устойчивости конструкции;
- Стакан монтажный утепленный SMV-U применяется для предотвращения образования конденсата на внутренних стенках стакана из-за перепада температур наружного воздуха и температуры воздуха в помещении;
- Вариант специсполнения – коррозионностойкий и кислотостойкий.

Тип стакана	А, мм	В, мм	С, мм	Масса стакана, кг		Наименование крышного вентилятора
				неутепленное исполнение	утепленное исполнение	
SMV-355, SMV-U-355	761	481	586	13,8	27,8	VSDB/VSDV-35A/B
SMV-400, SMV-U-400	802	522	627	14,8	29,8	VSDB/VSDV-40A/B
SMV-450, SMV-U-450	833	552	657	23,1	38,7	VSDB/VSDV-45A/B
SMV-500, SMV-U-500	962	681	786	28,0	46,9	VSDB/VSDV-50A/B
SMV-560, SMV-U-560	1112	831	936	33,7	56,4	VSDB/VSDV-56A/B
SMV-630, SMV-U-630	1195	913	1024	49,3	73,9	VSDB/VSDV-63A/B
SMV-710, SMV-U-710	1256	974	1075	51,3	77,3	VSDB/VSDV-71A/B
SMV-800, SMV-U-800	1411	1129	1240	60,2	90,3	VSDB/VSDV-80A/B
SMV-900, SMV-U-900	1573	1291	1402	68,4	102,7	VSDB/VSDV-90A/B
SMV-1000, SMV-U-1000	1751	1469	1580	77,4	115,9	VSDB/VSDV-100A/B
SMV-1120, SMV-U-1120	2055	1671	1790	162,5	206,3	VSDB/VSDV-112A/B
SMV-1250, SMV-U-1250	2251	1867	1986	178,3	226,9	VSDB/VSDV-125A/B

SMV - 450 - AC

Тип монтажного стакана (SMV – обычный, SMV-U – утепленный)

Типоразмер

Тип специсполнения (KR – коррозионностойкий, AC – кислотостойкий

Общий вид типоразмеров 355-1000

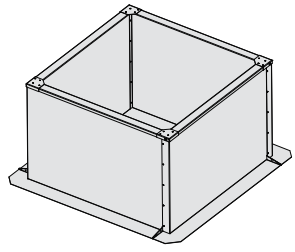

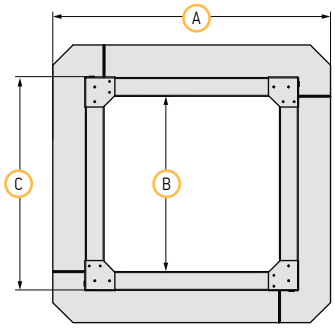

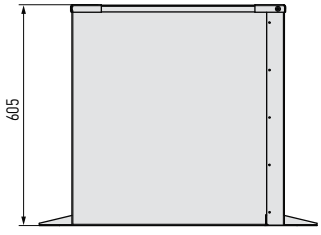

Общий вид типоразмеров 1120-1250

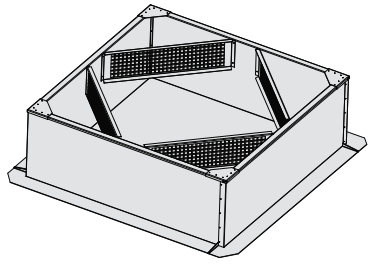

АДАПТЕР SKV ДЛЯ КРЕПЛЕНИЯ ПРОТИВОПОЖАРНЫХ КЛАПАНОВ

Предназначен для крепления противопожарных нормально-закрытых клапанов типа KZO-1-...-Z-S...-X к монтажному стакану SMV и SMV-U.

- Изготавливается в 12 типоразмерах;
- Вариант специсполнения – коррозионностойкий и кислотостойкий.

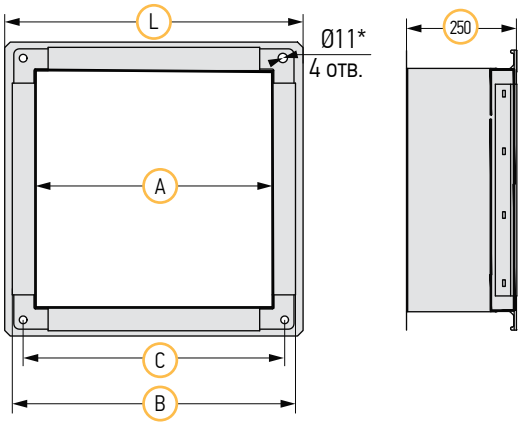

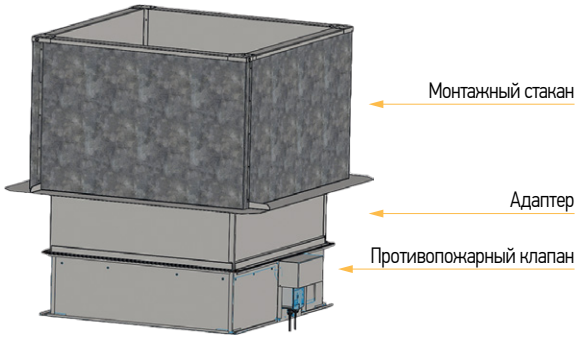

Тип адаптера	A, мм	B, мм	C , мм	L , мм	Масса , кг	Тип монтажного стакана
SKV-355	450	510	480	526	6	SMV-355, SMV-U-355
SKV-400	500	560	530	576	6,5	SMV-400, SMV-U-400
SKV-450	550	610	580	626	7,2	SMV-450, SMV-U-450
SKV-500	650	710	680	726	8,3	SMV-500, SMV-U-500
SKV-560	800	860	830	876	10,1	SMV-560, SMV-U-560
SKV-630	900	960	930	976	11,3	SMV-630, SMV-U-630
SKV-710	950	1010	980	1026	11,9	SMV-710, SMV-U-710
SKV-800	1100	1160	1130	1176	18,5	SMV-800, SMV-U-800
SKV-900	1250	1310	1280	1326	21,2	SMV-900, SMV-U-900
SKV-1000	1450	1510	1480	1526	24,1	SMV-1000, SMV-U-1000
SKV-1120	1650	1710	1680	1726	27,3	SMV-1120, SMV-U-1120
SKV-1250	1850	1910	1880	1926	30,5	SMV-1250, SMV-U-1250

Тип монтажного стакана	Тип адаптера	Наименование противопожарного клапана
SMV-355, SMV-U-355	SKV-355	KZO-1-...-450x450-Z-S...-X
SMV-400, SMV-U-400	SKV-400	KZO-1-...-500x500-Z-S...-X
SMV-450, SMV-U-450	SKV-450	KZO-1-...-550x550-Z-S...-X
SMV-500, SMV-U-500	SKV-500	KZO-1-...-650x650-Z-S...-X
SMV-560, SMV-U-560	SKV-560	KZO-1-...-800x800-Z-S...-X
SMV-630, SMV-U-630	SKV-630	KZO-1-...-900x900-Z-S...-X
SMV-710, SMV-U-710	SKV-710	KZO-1-...-950x950-Z-S...-X
SMV-800, SMV-U-800	SKV-800	KZO-1-...-1100x1100-Z-S...-X (кассет.)
SMV-900, SMV-U-900	SKV-900	KZO-1-...-1250x1250-Z-S...-X (кассет.)
SMV-1000, SMV-U-1000	SKV-1000	KZO-1-...-1450x1450-Z-S...-X (кассет.)
SMV-1120, SMV-U-1120	SKV-1120	KZO-1-...-1650x1650-Z-S...-X (кассет.)
SMV-1250, SMV-U-1250	SKV-1250	KZO-1-...-1850x1850-Z-S...-X (кассет.)

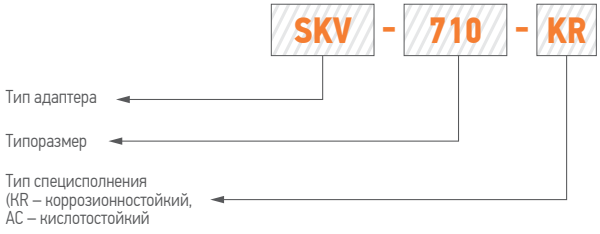

ПОДДОН PV

Предназначен для сбора и удаления конденсата, образовывающегося за счет конденсации влаги на металлических элементах вентилятора или монтажном стакане.

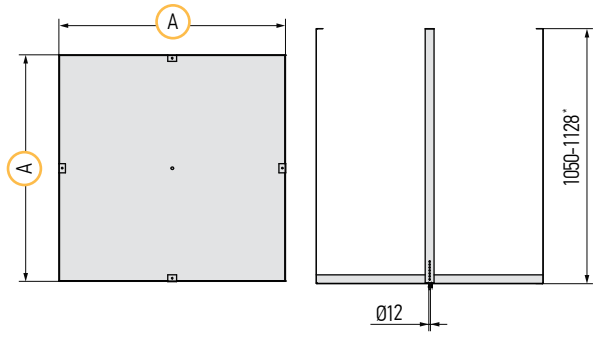

**при монтаже размер может изменяться от 1050 до 1128 мм.*

- Изготавливается в 8 типоразмерах;
- Вариант специсполнения – коррозионностойкий и кислотостойкий;
- При монтаже размер может регулироваться посредством крепления поддона к отверстиям на подвесе, расположенным на разной высоте. Данная конструктивная особенность подвесов позволяет подвешивать поддон не только в горизонтальном, но и в наклонном положении.

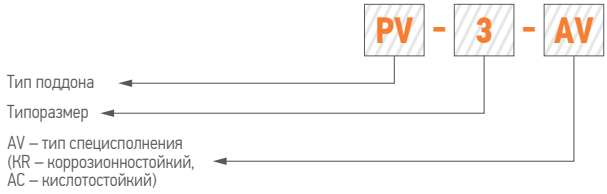

Тип поддона	A, мм	Масса, кг	Наименование крышного вентилятора
PV-1	750	6,8	VSDB/VSDV-35A/B
			VSDB/VSDV-40A/B
			VSDB/VSDV-45A/B
PV-2	1000	10,8	VSDB/VSDV-50A/B
			VSDB/VSDV-56A/B
PV-3	1150	13,5	VSDB/VSDV-63A/B
			VSDB/VSDV-71A/B
PV-4	1350	19,2	VSDB/VSDV-80A/B
PV-5	1500	22,7	VSDB/VSDV-90A/B
PV-6	1700	28,4	VSDB/VSDV-100A/B
PV-7	1900	34,5	VSDB/VSDV-112A/B
PV-8	2100	41,2	VSDB/VSDV-125A/B

Слив может быть установлен при монтаже в любом месте донной части поддона. Данная операция осуществляется путем сверления отверстия в необходимом месте и установки сливного комплекта на саморезы (поставляются совместно с поддоном).

КЛАПАН ОБРАТНЫЙ KOV

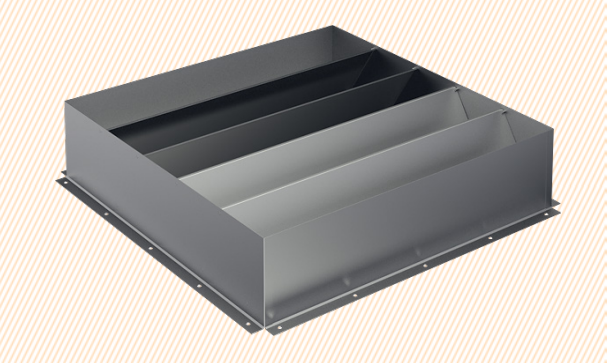

Предназначен для установки на стороне всасывания вентилятора для предотвращения образования обратной тяги.

- Изготавливается в 12 типоразмерах;
- С 900 типоразмера поставляется комплектом из двух штук;
- Для установки в монтажный стакан серии SMV и SMV-U.

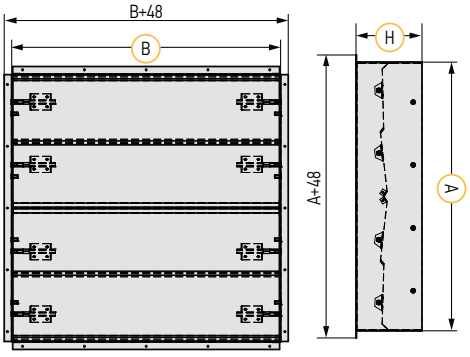

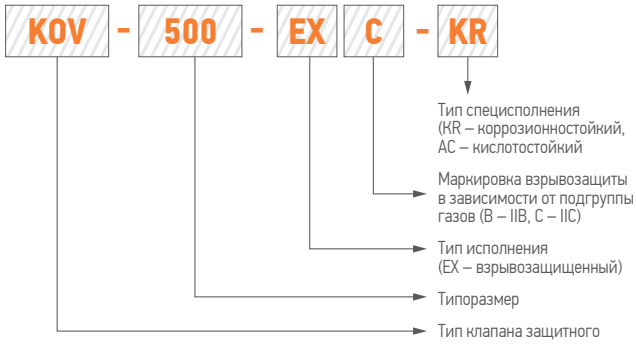

Тип клапана	A, мм	B, мм	H, мм	Масса, кг	Наименование крышного вентилятора
KOV-355	476	476	133	4,8	VSDB/VSDV-35A/B
KOV-400	517	517	133	5,3	VSDB/VSDV-40A/B
KOV-450	547	547	133	5,6	VSDB/VSDV-45A/B
KOV-500	676	676	203	11,3	VSDB/VSDV-50A/B
KOV-560	826	826	203	14,4	VSDB/VSDV-56A/B
KOV-630	908	908	203	16,1	VSDB/VSDV-63A/B
KOV-710	965	965	228	18,5	VSDB/VSDV-71A/B
KOV-800	1124	1124	268	24,5	VSDB/VSDV-80A/B
KOV-900	1286	629,5	228	17,9	VSDB/VSDV-90A/B
KOV-1000	1463	718	243	21,7	VSDB/VSDV-100A/B
KOV-1120	1664	817	213	25,5	VSDB/VSDV-112A/B
KOV-1250	1860	914,5	213	29,4	VSDB/VSDV-125A/B