РЕГУЛИРУЮЩАЯ ЗАСЛОНКА DKR

Регулирующие заслонки DKR используются для регулирования подачи воздуха и закрытия вентиляционного канала круглого сечения.

- Корпус заслонки и поворотная лопатка изготовлены из листовой оцинкованной стали;
- Лопатка снабжена резиновым уплотнителем для лучшей герметизации канала;
- Заслонка управляется вручную или с помощью электропривода. Сечение штока для монтажа привода – квадрат со стороной 8 мм;
- Температура перемещаемого воздуха от –40°С до +70°С.

РАЗМЕРЫ И ВЕС

Обозначение	Размеры, мм			Масса, кг
	А	Б	В	
DKR 100	200	163	100	0,5
DKR 125	200	193	125	0,8
DKR 160	200	225	160	1
DKR 200	200	272	200	1,2
DKR 250	260	325	250	1,8
DKR 315	260	390	315	2,4

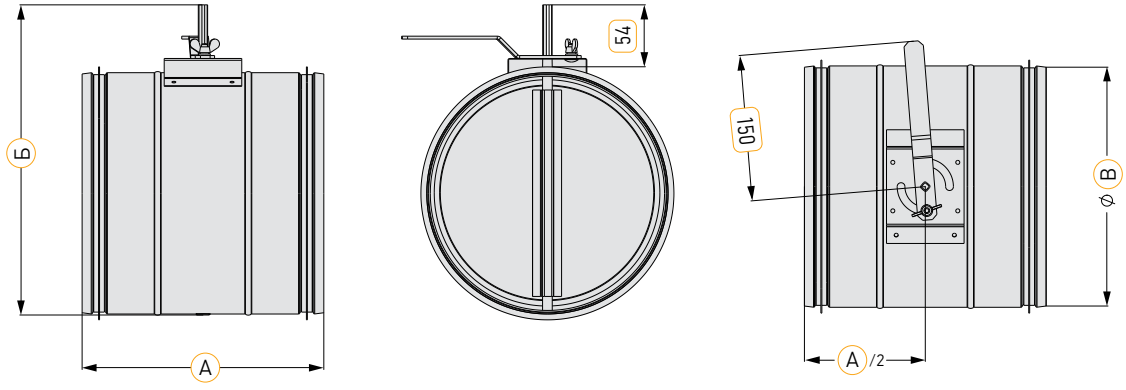

АЭРОДИНАМИЧЕСКИЕ ХАРАКТЕРИСТИКИ

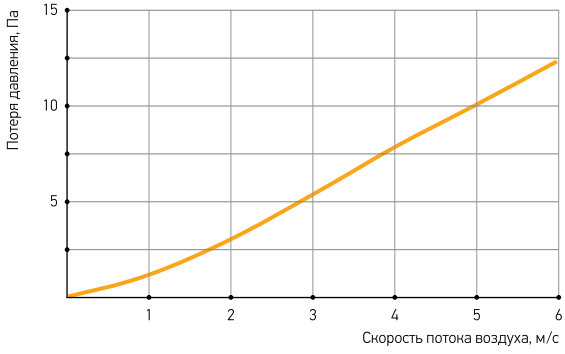

ДОПОЛНИТЕЛЬНОЕ ОБОРУДОВАНИЕ

стр. 137

Подставка под привод PS

стр. 247

Привод для воздушных заслонок