# ПАСПОРТ

# ЗАСЛОНКИ РЕГУЛИРУЮЩИЕ DKR

ТУ 7326-001-89653663-2022

DKR.22.01.ПИ

Настоящий паспорт является объединенным эксплуатационным документом заслонок регулирующих (далее по тексту «заслонки») DKR. Дополнительно паспорт содержит информацию о подставке под привод PS.

Паспорт содержит сведения, необходимые для правильной и безопасной их эксплуатации.

## 1 ОБЩИЕ СВЕДЕНИЯ ОБ ИЗДЕЛИИ

Заслонка регулирующая ТУ 7326-001-89653663-2022

| | | | |
|---|---|---|---|
| DKR | | | есть / нет |
| Обозначение | D (мм) | Заводской номер | Подставка под привод PS |

Дата выпуска «____» _____ 20 __ г. Отметка о приемке качества _____

## 2 НАЗНАЧЕНИЕ И КОНСТРУКЦИЯ

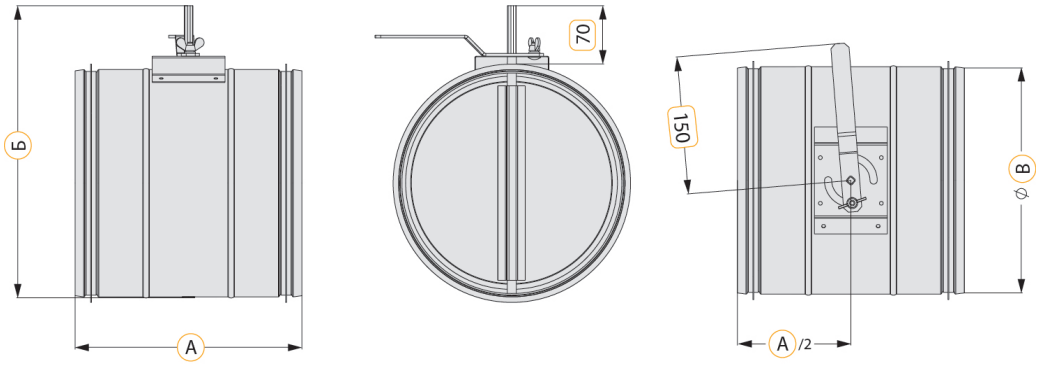


Внешний вид и основные размеры заслонок

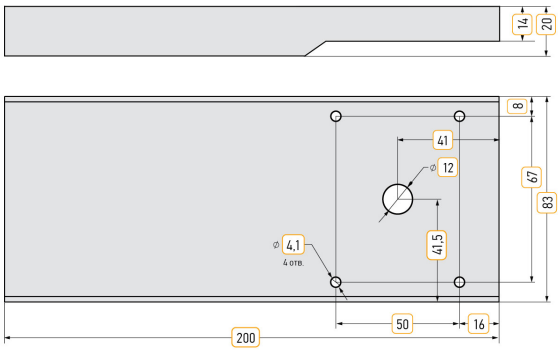


Внешний вид и основные размеры подставки под привод PS

Массогабаритные характеристики заслонок

| Обозначение | Размеры, мм | | | Масса, кг |
|---|---|---|---|---|
| | А | Б | В | |
| DKR 100 | 200 | 163 | 100 | 0,5 |
| DKR 125 | 200 | 193 | 125 | 0,8 |
| DKR 160 | 200 | 225 | 160 | 1,0 |
| DKR 200 | 200 | 272 | 200 | 1,2 |
| DKR 250 | 260 | 325 | 250 | 1,8 |
| DKR 315 | 260 | 390 | 315 | 2,4 |

Заслонки используются для регулирования подачи воздуха и закрытия вентиляционного канала. Температура перемещаемого воздуха от –40°С до +70°С.

Заслонки устанавливаются непосредственно в круглый канал систем вентиляции и кондиционирования воздуха промышленных и общественных зданий. Допускается установка снаружи помещения при соблюдении требований настоящего паспорта.

Заслонки предназначены для эксплуатации в условиях умеренного климата по ГОСТ 15150.

Корпус заслонки и поворотная лопатка изготовлены из листовой оцинкованной стали марки 08ПС. Лопатка снабжена резиновым уплотнителем для герметизации канала. Заслонка управляется вручную или электроприводом. Для установки привода используется подставка под привод PS.

Заслонки стандартно изготавливаются в десяти типоразмерах в зависимости от размеров проходного сечения.

**Примечание:** В конструкцию изделий могут быть внесены изменения, не ухудшающие их потребительских свойств и не учтенные в настоящем паспорте.

## 3 КОМПЛЕКТНОСТЬ ПОСТАВКИ

В комплект поставки входят:

- Заслонка – 1 шт.
- Подставка под привод PS - 1 шт. (опционально)
- Паспорт инструкция по монтажу и эксплуатации DKR.22.01.ПИ - 1шт.

**Примечание:** Запасные части и инструмент в комплект поставки не входят.

Заслонки поставляются на палетах, упакованными в стретч-пленку. Допускается поставка без палета при отгрузки малой партии.

## 4 МЕРЫ БЕЗОПАСНОСТИ

4.1. При подготовке к работе заслонок и при их эксплуатации необходимо соблюдать требования безопасности, изложенные в ГОСТ 12.4.021-75 и настоящем паспорте

4.2. Обслуживание и ремонт заслонок необходимо производить только при отключении всех элементов вентиляционной системы от электросети и выключенных автоматах защиты.

4.3. Монтаж должен обеспечивать свободный доступ к местам обслуживания изделий во время эксплуатации.

## 5 МОНТАЖ И ЭКСПЛУАТАЦИЯ

5.1. Монтаж заслонок должен производиться в соответствии с требованиями ГОСТ 12.4.021-75, проектной документации и настоящего паспорта.

5.2. Перед установкой необходимо произвести осмотр заслонки. При обнаружении повреждений, дефектов, полученных в результате неправильной транспортировки или хранения, ввод заслонки в эксплуатацию без согласования с предприятием-продавцом не допускается.

5.3. Заслонки устанавливаются в канал вентиляции, располагать заслонку разрешается без индивидуального крепления в любом положении таким образом, чтобы был обеспечен сервисный доступ к штоку.

5.4. Соединение заслонки с воздуховодами осуществляется с помощью раструбного соединения с резиновым уплотнением, обеспечивающих герметизацию соединения.

5.5. При установке привода заслонки необходимо тщательно выбирать место для установки монтажного кронштейна во избежание заклинивания зубчатых колес крепежом кронштейна.

**Примечание:** Монтаж привода осуществляется с инструкцией по монтажу, поставляемой с приводом.

5.6. При установке снаружи помещения необходимо обеспечить защиту заслонки и привода от осадков.

5.7. Недопустимо изменение геометрической формы заслонки при установке, допустимая несоосность при установке не более 2% от размера В.

## 6 ТЕХНИЧЕСКОЕ ОБСЛУЖИВАНИЕ

6.1. Техническое обслуживание должно проводиться в соответствии с установленным регламентом работ по обслуживанию вентиляционной системы (установки) в составе которой установлена заслонка.

6.2. При осмотре проверяется:

- отсутствие механических повреждений;
- надежность крепления заслонки к конструкциям вентиляционной системы (установки) и герметичность её уплотнений;
- исправность привода заслонки (полное открытие/закрытиевсех лопаток без заеданий и проскальзываний).

## 7 ХРАНЕНИЕ И ТРАНСПОРТИРОВАНИЕ ИЗДЕЛИЯ

7.1. Заслонки консервации не подвергаются.

7.2. Заслонки транспортируются в собранном виде. При транспортировке водным транспортом заслонки упаковываются в ящики по ГОСТ 2991-85 или ГОСТ 10198. При транспортировании в районы Крайнего Севера и труднодоступные районы они упаковываются по ГОСТ 15846-2002.

7.3. Заслонки могут транспортироваться любым видом транспорта, обеспечивающим их сохранность и исключающим механические повреждения, в соответствии с правилами перевозки грузов действующим на транспорте используемого вида.

7.4. Заслонки следует хранить в помещении, где колебания температуры и влажности воздуха несущественно отличаются от колебаний на открытом воздухе (например, палатки, металлические хранилища без теплоизоляции).

## 8 ВЫВОД ИЗ ЭКСПЛУАТАЦИИ И УТИЛИЗАЦИЯ

Срок службы заслонок 7 лет.

По окончании срока службы изделие должна быть доставлено в специализированную организацию занимающуюся утилизацией промышленного оборудования.

При отсутствии данной организации следует разобрать его на отдельные компоненты по типу металла (корпус – сталь, лопатки – алюминий и т. п.) и сдать в пункт приема металлолома.

Демонтаж и разборка изделия должны осуществляться квалифицированным персоналом.

## 9 СВЕДЕНИЯ О РЕКЛАМАЦИЯХ

9.1 Приемка по качеству и количеству производится при передаче товара.

Ответственность за проверку состояния оборудования лежит на Грузополучателе.

При получении оборудования следует убедиться в том что:

- Полученное оборудование соответствует заказу и сопроводительным документам.
- Нет никаких наружных механических повреждений.

9.2 Если при доставке товара транспортной компанией в адрес Грузополучателя были выявлены повреждения:

- Произвести разгрузку прибывшего груза и приемку на складе Грузополучателя совместно с водителем (экспедитором).
- Составить коммерческий акт о количестве поврежденного/недоставленного груза, указав в нем причины повреждения/недостачи. Акт должен быть подписан водителем (экспедитором) и уполномоченным представителем грузополучателя.
- Сделать запись во всех экземплярах товарно-транспортных накладных о повреждении/недостаче груза и о составлении акта (для CMR в графе номер 24).
- Необходимо направить Поставщику копию составленного двухстороннего акта, с описанием сведений о повреждениях, заказным письмом в течение 48 часов (2-х рабочих дней) с момента поставки.

**ВНИМАНИЕ!** Если Покупатель своевременно не предъявил рекламацию о недостатках оборудования, считается, что он принял оборудование без претензий к его качеству.

9.3. При обнаружении несоответствия качества, комплектности и т.п. потребитель обязан вызвать представителя предприятия-продавца для рассмотрения претензии и составления акта приемки продукции по качеству, который является основанием для решения вопроса о правомерности предъявляемой претензии.

9.4. При нарушении потребителем (заказчиком) правил транспортирования, приемки, хранения, монтажа и эксплуатации изделий претензии по качеству не принимаются.

## 10 ГАРАНТИЙНЫЕ ОБЯЗАТЕЛЬСТВА

Предприятие изготовитель гарантирует соответствие изделий требованиям технических условий при соблюдении потребителем правил эксплуатации, транспортирования, хранения и монтажа.

Гарантийный срок – 36 месяцев со дня продажи изделия.

По вопросам обеспечения гарантийных обязательств обращаться в Сервис (Московская область, п. Горки Ленинские, промзона «Технопарк», Инновационный проезд, д. 8).

Телефон: 8 (800) 707-52-56, доб. 3. Электронная почта: service@vertro.ru.

Оборудование снимается с гарантии в случае выполнения потребителем или иной организацией, кроме указанной в предыдущем абзаце, ремонта, частичной или полной разборки оборудования, а также его элементов без письменного согласования данных действий с Сервисным центром.

Обязательной сертификации не подлежит.

## 11 СВИДЕТЕЛЬСТВО О ПРОДАЖЕ

Продано _____

(наименование организации продавца)

_____

(адрес, телефон/факс)

Дата продажи _____ ШТАМП ОРГАНИЗАЦИИ _____

Отметка дилера _____

## 12 ОТМЕТКИ О РЕМОНТЕ

| № | НАИМЕНОВАНИЕ РАБОТ | ПРИМЕЧАНИЕ |
|---|---|---|
| 1 | ДАТА: | |
| 2 | ДАТА: | |
| 3 | ДАТА: | |

**ООО «ВЕРТРО»**
117556, г. Москва, Симферопольский бульвар, 3
тел.: **8 (800) 707-52-56** (бесплатно по РФ)
**www.vertro.ru**